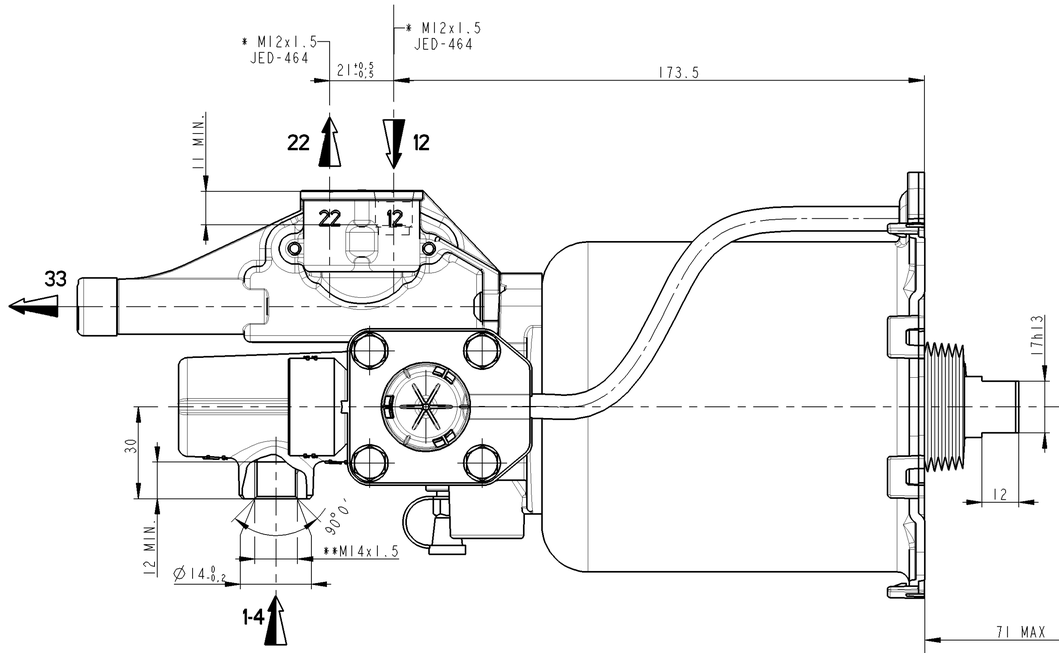

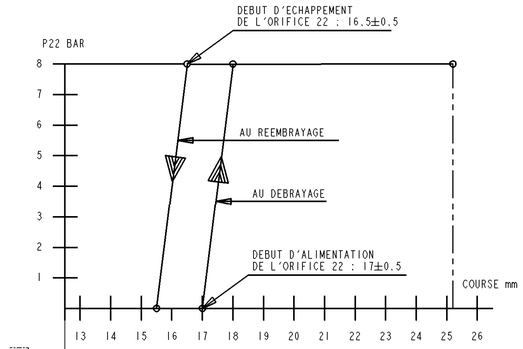

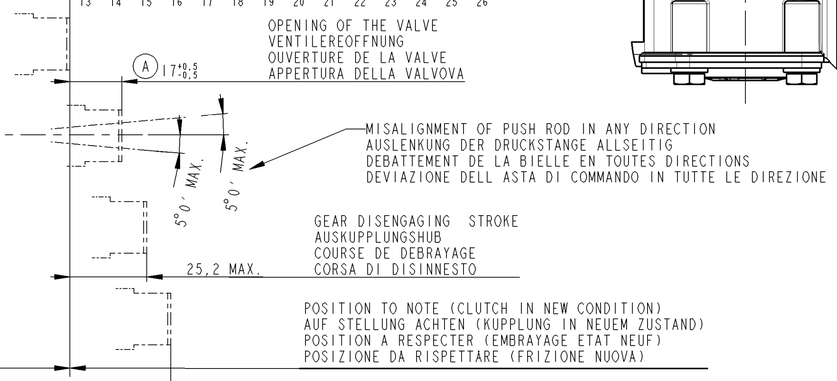

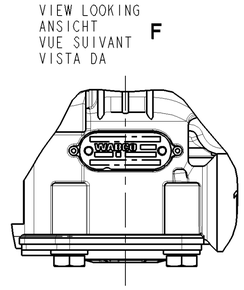

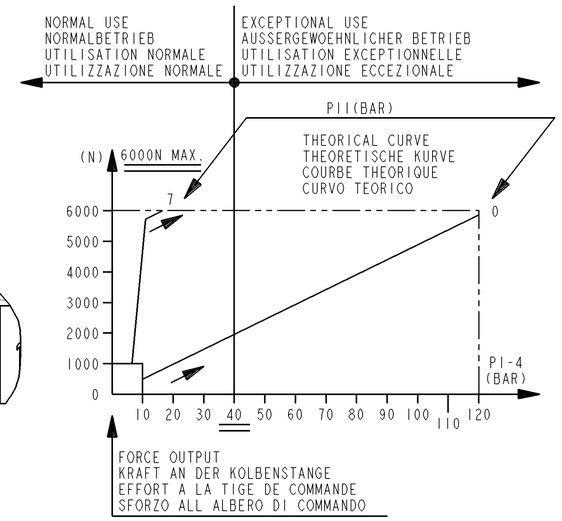

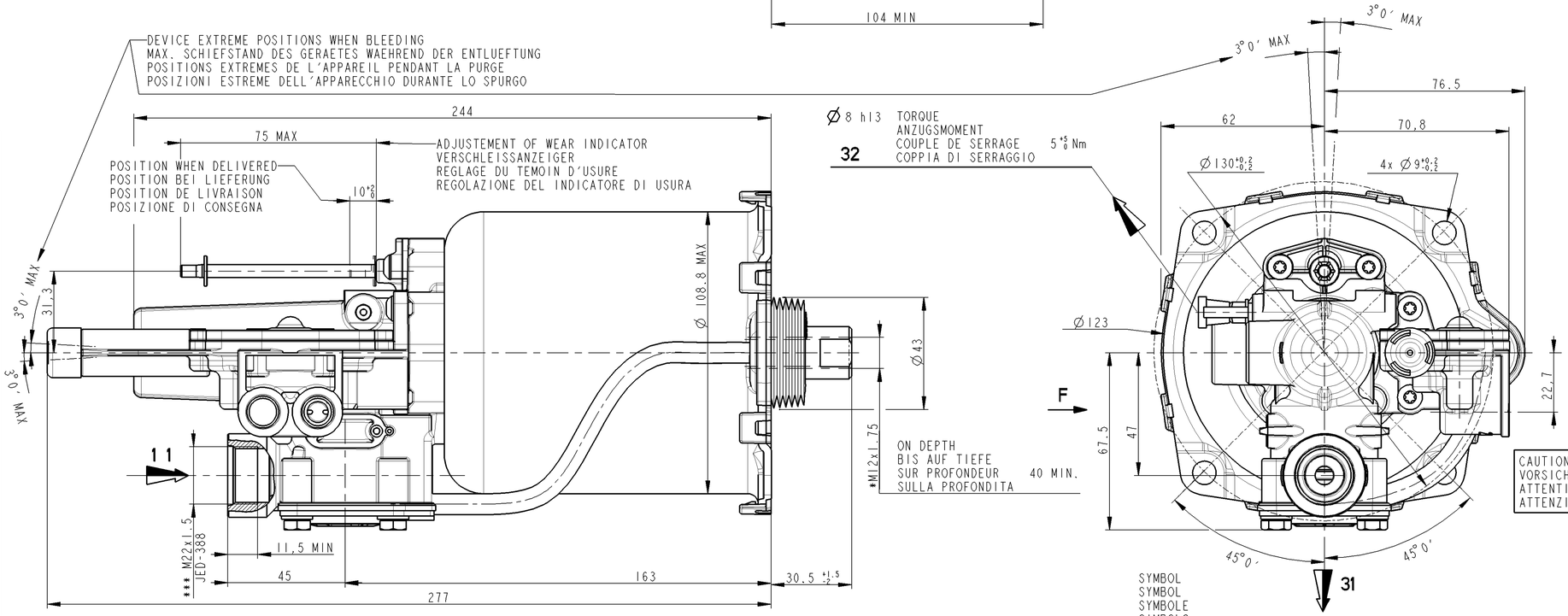

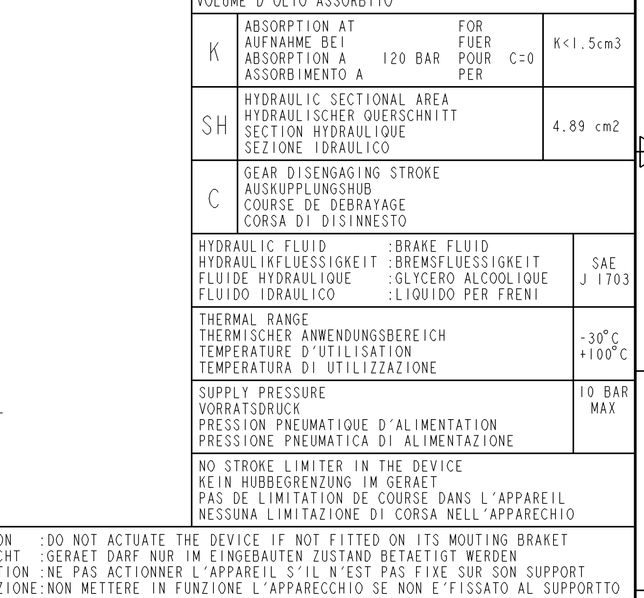

OIL VOLUME INPUT NUTZBARES HYDRAULISCHES VOLUMEN VOLUME D'HUILE ABSORBE VOLUME D'OLIO ASSORBITO			V=(SHxC)+K
K	ABSORPTION AT AUFNAHME BEI ABSORPTION A ASSORBIMENTO A	120 BAR FOR FUER POUR PER C=0	K<1.5cm3
SH	HYDRAULIC SECTIONAL AREA HYDRAULISCHER QUERSCHNITT SECTION HYDRAULIQUE SEZIONE IDRAULICO		4.89 cm2
C	GEAR DISENGAGING STROKE AUSKUPPLUNGSHUB COURSE DE DEBRAYAGE CORSA DI DISINNESTO		
HYDRAULIC FLUID HYDRAULIKFLUESSIGKEIT FLUIDE HYDRAULIQUE FLUIDO IDRAULICO	:BRAKE FLUID :BREMSFLUESSIGKEIT :GLYCERO ALCOOLIQUE :LIQUIDO PER FRENI		SAE J 1703
THERMAL RANGE THERMISCHER ANWENDUNGSBEREICH TEMPERATURE D'UTILISATION TEMPERATURA DI UTILIZZAZIONE			-30°C +100°C
SUPPLY PRESSURE VORRATSDRUCK PRESSION PNEUMATIQUE D'ALIMENTATION PRESSIONE PNEUMATICA DI ALIMENTAZIONE			10 BAR MAX
NO STROKE LIMITER IN THE DEVICE KEIN HUBBEGRENZUNG IM GERAET PAS DE LIMITATION DE COURSE DANS L'APPAREIL NESSUNA LIMITAZIONE DI CORSA NELL'APPARECHIO			

CAUTION :DO NOT ACTUATE THE DEVICE IF NOT FITTED ON ITS MOUTING BRAKET
VORSICHT :GERAET DARF NUR IM EINGEBAUTEN ZUSTAND BETAETIGT WERDEN
ATTENTION :NE PAS ACTIONNER L'APPAREIL S'IL N'EST PAS FIXE SUR SON SUPPORT
ATTENZIONE:NON METTERE IN FUNZIONE L'APPARECCHIO SE NON E'FISSATO AL SUPPORTTO

MARKING OF PORTS KENNZEICHNUNG DER ANSCHLUESSE MARQUAGE DES ORIFICES MARCATURA DEGLI ORIFIZI	32	BLEED SCREW ENTLUEFTUNGSSCHRAUBE VIS DE PURGE VITE DI SPURGO	
11 AIR INLET VORRATSLEITUNG ALIMENTATION AIR ALIMENTAZIONE ARIA	12	AIR INLET VORRATSLEITUNG ALIMENTATION AIR ALIMENTAZIONE ARIA	12 AND 22 TO BE CONNECTED WITH FLEXIBLE PIPES 12 UND 22 DURCH SCHAUCHE VERBUNDEN 12 ET 22 A RACCORDER AVEC TUYAUX SOUPLES 12 E 22 RACCORDAMENTO CON TUBE FLESSIBILE
1-4 OIL INLET OELZUFLUSS ALIMENTATION HUILE ALIMENTAZIONE OLIO	22	DELIVERY AUSGESTEURTE LUFT UTILISATION UTILIZZAZIONE	PORT FOR SECUNDARY DEVICES ANSCHLUSS FUER SEKUNDAERGERAETE ORIFICE POUR APPAREILS SECONDAIRES ORIFIZIO PER APPARECCHI SECONDARI
31 AIR EXHAUST ENTLUEFTUNG ECHAPPEMENT SCARICO	33	AIR EXHAUST ENTLUEFTUNG ECHAPPEMENT SCARICO	

TORQUE FOR CONNECTIONS ANZUGSMOMENT FUER ANSCHLUESSE COUPLE DE SERRAGE DES RACCORDS COPPIA DI SERRAGGIO DEI RACCORDI	
*	21 N.m MAX
**	25 N.m MAX
***	53 N.m MAX

SYMBOL
SYMBOL
SYMBOLE
SIMBOLO

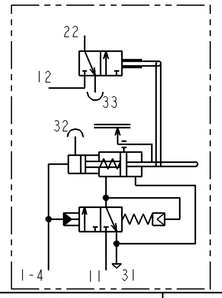

DCN-No.	Rev.	Date
117 590	1xA	2008-08-27

State of Revision

General Specification: JED-334-0
Further Technical Data:
Doc. Code: Sheet: To

General Tolerances JED-261

Class 1)	Range of Nominal Dimensions (± mm) ≤ 50	> 50 ≤ 180	> 180 ≤ 400	> 400	∡
Fine	0.5	1.0	1.5	2.0	
Medium	1.0	2.0	3.0	4.0	±3°
Coarse	2.0	3.5	5.0	6.5	

Tapped Holes acc. JED-152 / ISO 4039
1) Tolerance Class Applied Crossmarked

Copyright WABCO ®

Date	Signature
Drawn 2002-01-28	THELOHAN
Checked 2002-01-28	L'HER
Expert GAYET	

WABCO

CLUTCH SERVO
KUPPLUNGSVERSTAERKER
SERVO-DEBRAYAGE
SERVO-FRIZIONE

Mass	Scale	Material No.	WABCO Id. No.: 970051438 0		
3 KG	1,000	970 051 438 0	Doc.Code 005	Language en/de fr/it	Sheet 1/1
Size A 1	TRI 570		Function Code	CAD System Pro/E	Prod.Type 00 X
			Replacement for 884 622 966 0		

100mm

Tout Communication ou reproduction de ce document, toute exploitation ou communication de son contenu sont interdites, sauf autorisation expresse. Tout manquement à cette règle constitue un délit, exposant en plus tout auteur du versement des dommages et intérêts. Tous droits réservés, notamment en cas de dépôt de brevet, de modèle de goût ou de marque.
Weitergabe sowie Vervielfältigung dieser Unterlage, Verwertung und Mitteilung ihres Inhalts nicht ausdrücklich zugestanden, Zuwiderhandlungen zieht einen strafrechtlichen Mißbrauch dar und Alle Rechte auf dem Gebiete der Patenterteilung oder der Gebrauchsmustereintragung vorbehalten.
Non è permesso consegnare a terzi o riprodurre questo documento, né utilizzarne il contenuto o renderlo comunque noto a terzi senza autorizzazione esplicita. Ogni infrazione costituisce un illecito che obbliga il responsabile al risarcimento dei danni. Tutti i diritti sono riservati, in particolare in caso di deposito di brevetto, di modello di gusto o di marchio.
Copying of this document and giving it to others and the use or communication of the contents thereof are forbidden without express authority. Contraventions of this restriction render the offender liable for damages. All rights are reserved in the event of the grant of a patent or registration of a utility model or design. This document is the subject of copyright.
Este documento no puede ser copiado ni su contenido puesto a disposición de terceros sin autorización expresa. El incumplimiento de esta norma obliga a la indemnización de daños y perjuicios. Todos los derechos están reservados.
Copia do documento e sua entrega a terceiros, bem como utilização e comunicação do seu conteúdo não são permitidas sem autorização expressa. Os infratores ficam sujeitos a indemnização por danos e prejuízos. Todos os direitos são reservados.
Copiage van dit document en ter beschikking stellen aan derden, alsmede het gebruik en de mededeling van de inhoud ervan zijn niet toegestaan zonder uitdrukkelijke toestemming. Overtreding van deze bepaling verplicht tot schadevergoeding.