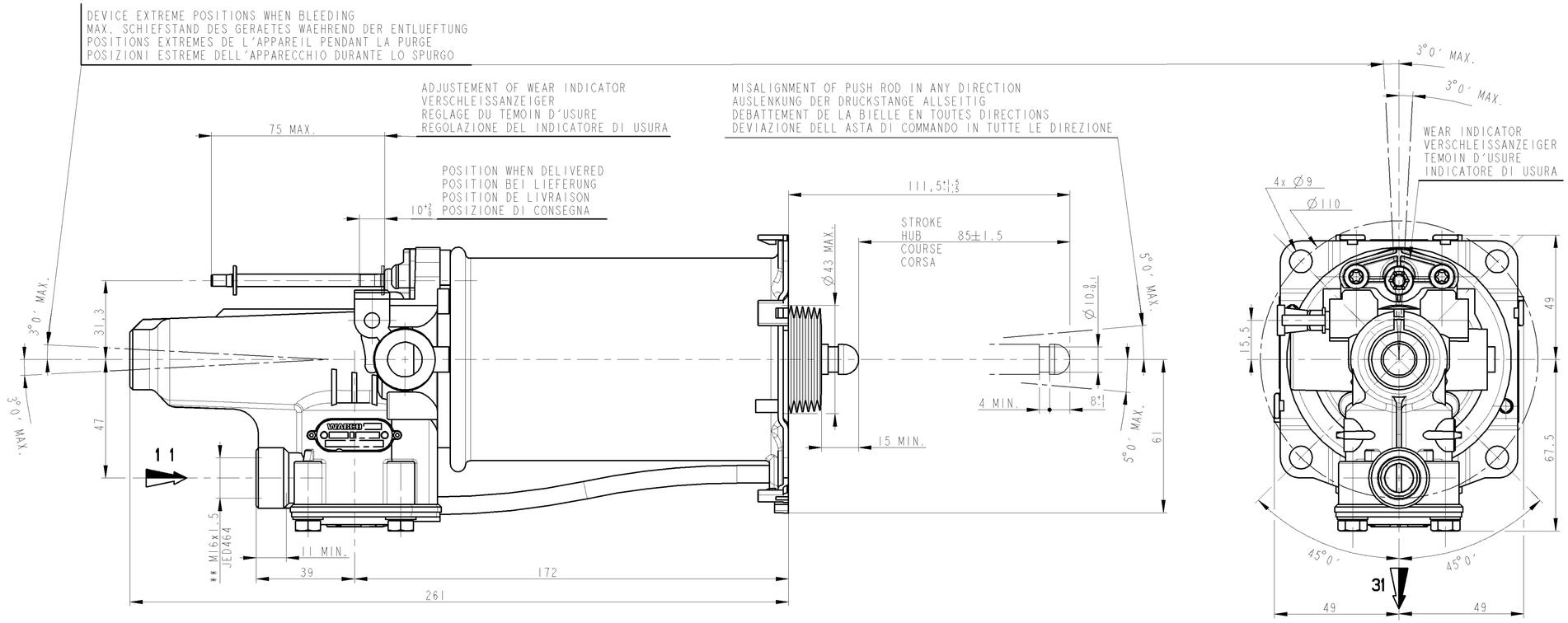

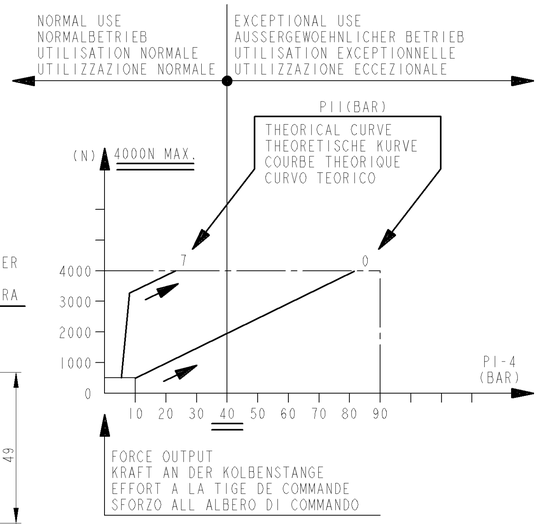

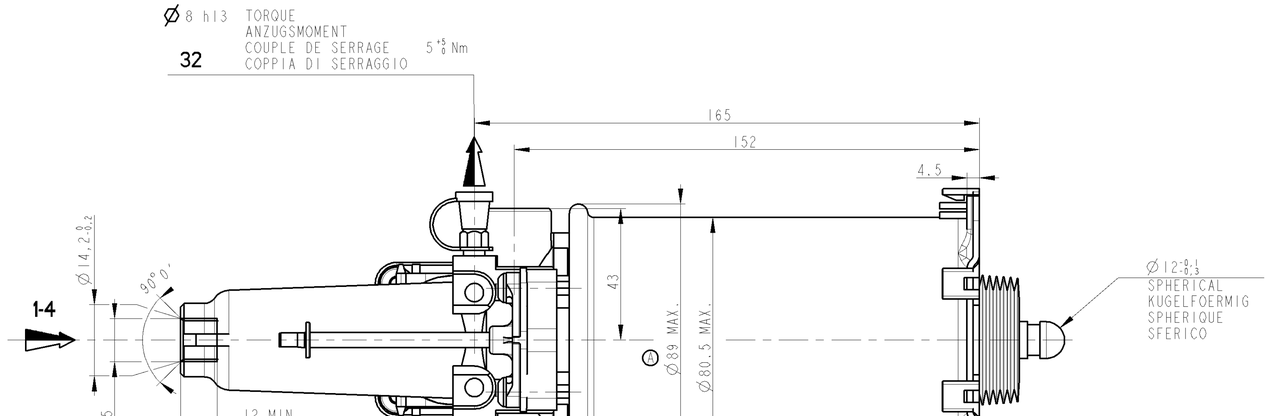

OIL VOLUME INPUT NUTZBARES HYDRAULISCHES VOLUMEN VOLUME D'HUILE ABSORBE VOLUME D'OLIO ASSORBITO			V=(SHxC)+K
K	ABSORPTION AT AUFNAHME BEI ABSORPTION A 90 BAR ASSORBIMENTO A	FOR FUER POUR C=0 PER	K<1.5 cm3
SH	HYDRAULIC SECTIONAL AREA HYDRAULISCHER QUERSCHNITT SECTION HYDRAULIQUE SEZIONE IDRAULICO		4.89 cm2
C	GEAR DISENGAGING STROKE AUSKUPPLUNGSHUB COURSE DE DEBRAYAGE CORSA DI DISINNESTO		

HYDRAULIC FLUID HYDRAULIKFLUESSIGKEIT FLUIDE HYDRAULIQUE FLUIDO IDRAULICO	:BRAKE FLUID :BREMSFLUESSIGKEIT :GLYCERO ALCOOLIQUE :LIQUIDO PER FRENI	SAE J 1703
THERMAL RANGE THERMISCHER ANWENDUNGSBEREICH TEMPERATURE D'UTILISATION TEMPERATURA DI UTILIZZAZIONE		-30°C..+100°C
SUPPLY PRESSURE VORRATSDRUCK PRESSION PNEUMATIQUE D'ALIMENTATION PRESSIONE PNEUMATICA DI ALIMENTAZIONE		10 BAR MAX
NO STROKE LIMITER IN THE DEVICE KEIN HUBBEGRENZUNG IM GERAET PAS DE LIMITATION DE COURSE DANS L'APPAREIL NESSUNA LIMITAZIONE DI CORSA NELL'APPARECHIO		

CAUTION :DO NOT ACTUATE THE DEVICE IF NOT FITTED ON ITS MOUTING BRAKET
VORSICHT :GERAET DARF NUR IM EINGEBAUTEN ZUSTAND BETAETIGT WERDEN
ATTENTION :NE PAS ACTIONNER L'APPAREIL S'IL N'EST PAS FIXE SUR SON SUPPORT
ATTENZIONE:NON METTERE IN FUNZIONE L'APPARECCHIO SE NON E'FISSATO AL SUPPORTTO

MARKING OF PORTS KENNZEICHNUNG DER ANSCHLUESSE MARQUAGE DES ORIFICES MARCATURA DEGLI ORIFIZI		
11	AIR INLET VORRATSLEITUNG ALIMENTATION AIR ALIMENTAZIONE ARIA	
1-4	OIL INLET OELZUFLUSS ALIMENTATION HUILE ALIMENTAZIONE OLIO	
31	AIR EXHAUST ENTLUEFTUNG ECHAPPEMENT SCARICO	TORQUE FOR CONNECTIONS ANZUGSMOMENT FUER ANSCHLUESSE COUPLE DE SERRAGE DES RACCORDS COPPIA DI SERRAGGIO DEI RACCORDI
32	BLEED SCREW ENTLUEFTUNGSSCHRAUBE VIS DE PURGE VITE DI SPURGO	* 25 N.m MAX ** 34 N.m MAX

SYMBOL
SYMBOL
SYMBOLE
SIMBOLO

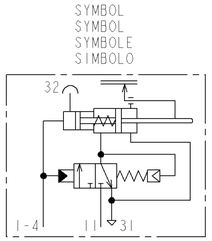

GENERAL SPECIFICATION: JED-334-0
FURTHER TECHNICAL DATA:
DOC. CODE: SHEET: TO

GENERAL TOLERANCES

		RANGE OF NOMINAL DIMENSIONS (± mm)				
CLASS 1)		≤ 50	> 50 ≤ 180	> 180 ≤ 400	> 400	
FINE		0.5	1.0	1.5	2.0	
MEDIUM	X	1.0	2.0	3.0	4.0	±3°
COARSE		2.0	3.5	5.0	6.5	

TAPPED HOLES ACC. ISO 4039 / JED-152
1) TOLERANCE CLASS APPLIED CROSSMARKED

DCN-NO.	REV.	DATE
03 127	1xA	03-05-06

Pro/ENGINEER DRAWING COPYRIGHT

DATE	SIGNATURE
DRAWN	
03-05-06	GAYET H.
CHECKED	
03-05-06	L'HER D.
EXPERT CODE	
107	406/00

WABCO

CLUTCH-SERVO
KUPPLUNGSVERSTAERKER
SERVO-DEBRAYAGE
SERVO-FRIZIONE

MASS	SCALE	PRODUCT IDENTIFICATION NO.	DOC. CODE	SHEET
2.2 KG	1:1	970 051 435 0	605	1/1
SIZE	TRI			
A 1	210			

FUNCTION CODE	SHAPE CODE	PRODUCT TYPE	REPLACEMENT FOR
		5630	DRAWING OF 00-10-13

NON È PERMESSO CONSEGNARE A TERZI O RIPRODURRE QUESTO DOCUMENTO, NE UTILIZZARE IL CONTENUTO O BENEFICIO COMUNQUE PER ALTRI SCOPI DI QUELLI PER I QUALI IL DOCUMENTO STESSO È STATO CONSEGNATO. IN ASSENZA DI ESPRESSA AUTORIZZAZIONE SARANNO PERSEGUITI A NORMA DI LEGGE I TRASGRESSORI. CON LA PRESENTE SI DICHIARA CHE NEL DOCUMENTO NON SONO STATI INSERITI DATI PER I QUALI SUSSISTE UN DIRITTO DI PROPRIETÀ INTELLETTUALE DI TERZI.
TOUTE COMMUNICATION OU REPRODUCTION DE CE DOCUMENT, TOUTE EXPLOITATION OU COMMUNICATION DE SON CONTENU OU DONNÉE QUELCONQUE À DES FINS AUTRES QUE CELLES POUR LESQUELLES CE DOCUMENT A ÉTÉ REMIS SONT INTERDITES. CONTRAVENTIONS SERONT POURSUIVIES PAR LA LOI. NOUS DÉCLARONS QUE LE DOCUMENT NE CONTIENT PAS DE DONNÉES SOUMISES À DROIT DE PROPRIÉTÉ INTELLECTUELLE DE TIERS.
DIESES DOKUMENT DARF OHNE UNSERE VORHERIGE AUSDRUCKLICHE ZUSTIMMUNG WEDER VERVIELFÄLTIGT NOCH DRITTEN ZUGÄNGLICH GEMACHT WERDEN. EINE VERWENDUNG DES INHALTS UND MITTEILUNG ANDERER ALS DER VORHER VERTRAGLICH VEREINBARTEN ZWECKE IST UNZULÄSSIG. ZUWIDERHANDLUNGEN ZIEHEN EINEN SCHADENSERSATZANSPRUCH NACH SICH. WIR ERKLÄREN, DASS DIESES DOKUMENT KEINE DURCH FREMDE URHEBERRECHTE GESCHÜTZTEN DATEN ENTHÄLT.
THIS DOCUMENT AND GIVING IT TO OTHERS AND THE USE OR COMMUNICATION OF THE CONTENTS THEREOF, ARE FORBIDDEN WITHOUT EXPRESS AUTHORITY. OFFENDERS ARE LIABLE TO THE PAYMENT OF DAMAGES. WE DECLARE THAT WE DO NOT HOLD THE DOCUMENT WITH THE SUBJECT OF COPYRIGHT OF A THIRD PARTY OR REGISTRATION OF A UTILITY MODEL OR DESIGN.
THIS DOCUMENT IS THE SUBJECT OF COPYRIGHT