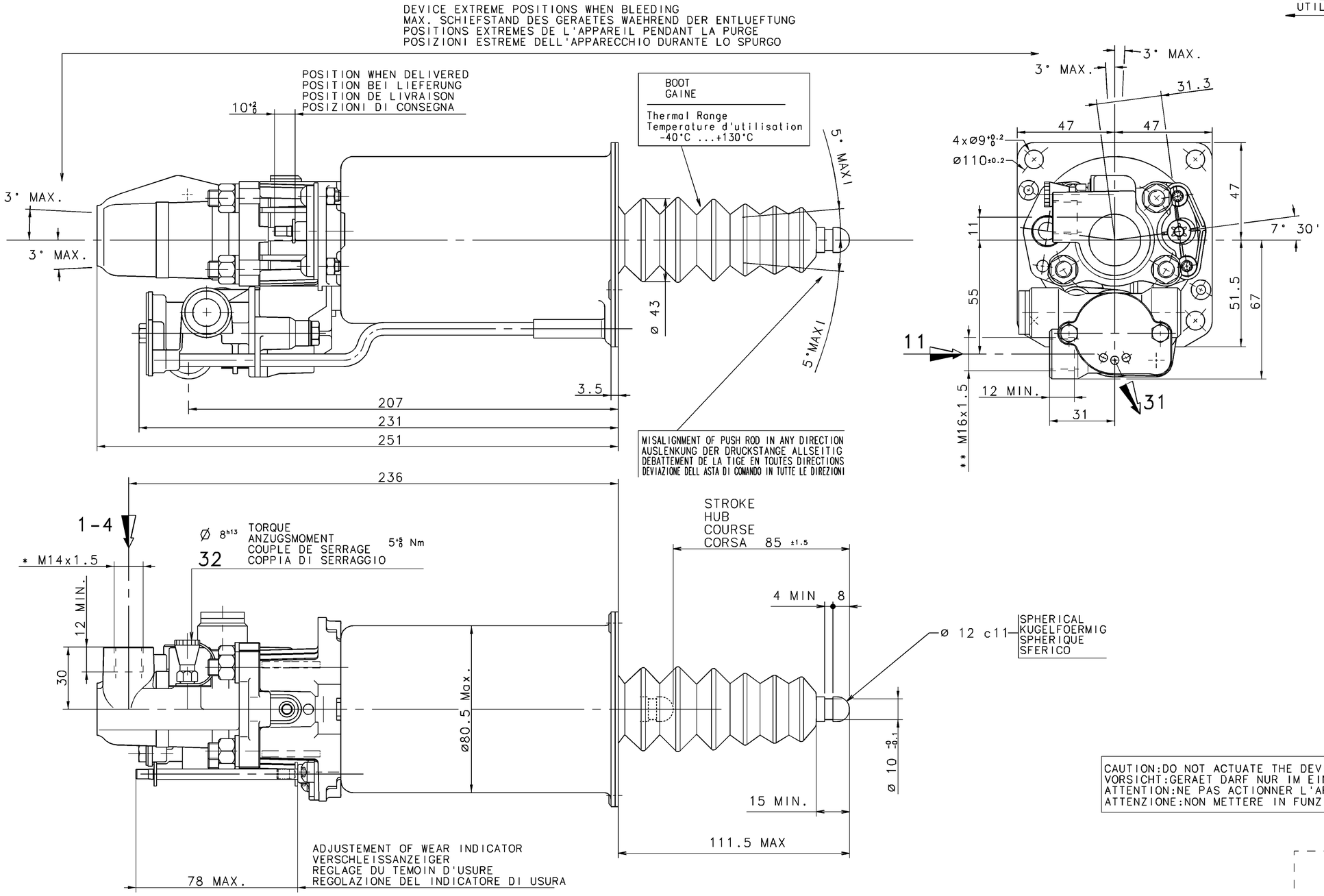

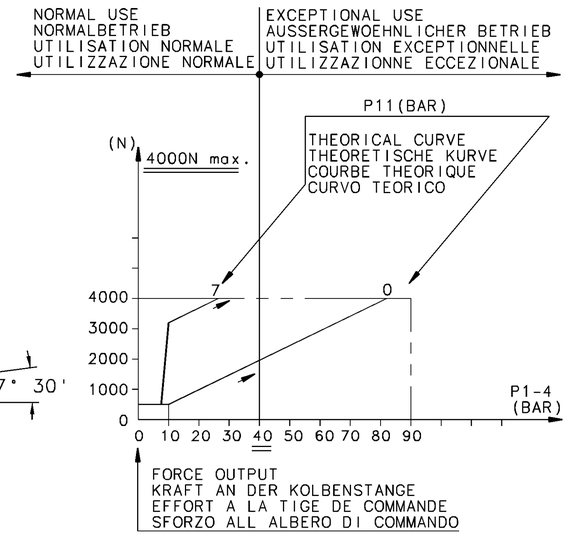

OIL VOLUME INPUT NUTZBARES HYDRAULISCHES VOLUMEN VOLUME D'HUILE ABSORBE VOLUME D'OLIO ASSORBITO		V=(SHxC)+K
K	ABSORPTION AT 90 BAR FOR C=0 AUFNAHME BEI FUER ABSORPTION A POUR ASSORBIMENTO A PER	1.5<K<2.5 cm³
SH	HYDRAULIC SECTIONAL AREA HYDRAULISCHER QUERSCHNITT SECTION HYDRAULIQUE SEZIONE IDRAULICO	4.89 cm²
C	GEAR DISENGAGING STROKE AUSKUPPLUNGSHUB COURSE DE DEBRAYAGE CORSA DI DISINNESTO	

HYDRAULIC FLUID HYDRAULIKFLUESSIGKEIT FLUIDE HYDRAULIQUE FLUIDO IDRAULICO	BRAKE FLUID BREMSFLUESSIGKEIT GLYCERO ALCOOLIQUE LIQUIDO PER FRENI	SAE J 1703
THERMAL RANGE THERMISCHER ANWENDUNGSBEREICH TEMPERATURE D'UTILISATION TEMPERATURA DI UTILIZZAZIONE		-40°C +100°C
SUPPLY PRESSURE VORRATSDRUCK PRESSION PNEUMATIQUE D'ALIMENTATION PRESSIONE PNEUMATICA DI ALIMENTAZIONE		10 BAR MAX

NO STROKE LIMITER IN THE DEVICE
KEINE HUBBEGRENZUNG IM GERAET
PAS DE LIMITATION DE COURSE DANS L'APPAREIL
NESSUNA LIMITAZIONE DI CORSA NELL'APPARECHIO

CAUTION:DO NOT ACTUATE THE DEVICE IF NOT FITTED ON ITS MOUNTING BRAKET
VORSICHT:GERAET DARF NUR IM EINGEBAUTEN ZUSTAND BETAETIGT WERDEN
ATTENTION:NE PAS ACTIONNER L'APPAREIL S'IL N'EST PAS FIXE SUR SON SUPPORT
ATTENZIONE:NON METTERE IN FUNZIONE L'APPARECCHIO SE NON E'FISSATO AL SUPPORTO

MARKING OF PORTS
KENNZEICHNUNG DER ANSCHLUESSE
MARQUAGE DES ORIFICES
MARCATURA DEGLI ORIFIZI

11	AIR INLET VORRATSLEITUNG ALIMENTATION AIR ALIMENTAZIONE ARIA	31	AIR EXHAUST ENTLUEFTUNG ECHAPPEMENT SCARICO
1-4	OIL INLET OELZUFLUSS ALIMENTATION HUILE ALIMENTAZIONE OLIO	32	BLEED SCREW ENTLUEFTUNGSSCHRAUBE VIS DE PURGE VITE DI SPURGO

TORQUE FOR CONNECTIONS ANZUGSMOMENT FUER ANSCHLUESSE COUPLE DE SERRAGE DES RACCORDS COPPIA DI SERRAGGIO DEI RACCORDI		
	*	25 N.m MAX
	**	34 N.m MAX

SYMBOL
SYMBOL
SYMBOLE
SIMBOLO

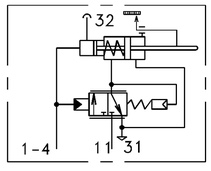

FURTHER TECHNICAL DATA SEE
IDENTIFICATION NO.:
CODE FOR DOCUMENT: 605 SHEET: TO

GENERAL TOLERANCES

CLASS	RANGE OF NOMINAL DIMENSIONS (± mm) 1)	≤50	> 50 ≤180	>180 ≤400	>400	∢
I		0,5	1.0	1.5	2.0	
II	X	1,0	2,0	3,0	4,0	± 3°
III		2.0	3,5	5.0	6.5	

TAPPED HOLES ACC. ISO 4039 / JED-152
1) TOLERANCE CLASS APPLIED CROSSMARKED

DCN-NO.	REV.	DATE
	L	
	K	
	J	
	H	
	G	
	F	
	E	
	D	
	C	
	B	
	A	

COPYRIGHT

DATE	SIGNATURE
DRAWN 98-06-18	ROLLAND
CHECKED 98-06-18	L'HER
STANDARDIZATION 98-06-18	98 175

WABCO

CLUTCH SERVO
KUPPLUNGSVERSTAERKER
SERVO DEBRAYAGE
SERVO FRIZIONE

MASS	SCALE	PRODUCT IDENTIFICATION NO.	CODE FOR DOCUMENT	SHEET
kg	1:1	970 051 183 0	605	1/1
SIZE A 1	T.R.I. 210			

CODE F.PROD.-GROUP | CODE FOR SHAPE | REPLACEMENT FOR

100mm

EXPERT CODE | TYPE OF PRODUCT

DIESE UNTERLAGE DARF OHNE UNSERE VORHERIGE AUSDRUCKLICHE ZUSTIMMUNG WEDER VERVIELFAELTIGT, DIESER WEITERGEGEBEN NOCH GESTATTET, SOWEIT NICHT AUSGENOMMEN IN ZUGESTANDEN, ZWECKEN VERWENDET WERDEN, DIESE UNTERLAGE, SOWIE MITTEILUNG ZU ANDEREN ZWECKEN ZUGAENGLICH GEMACHT WERDEN. ALLE RECHTE FUER DER FALL DER PATENTERTEILUNG ODER GEBRAUCHSMUSTER- OD. GESCHMACKSMUSTER-EINTRAGUNG VORBEHALTEN.
DIESES DOKUMENT, WELCHES SOWOHL IN STOFFLICHER ALS AUCH GEISTIGER HINSICHT DIE EIGENTUM DER FIRMA WABCO STELLT, DARF OHNE DIESE ZUSTIMMUNG WEDER VERVIELFAELTIGT NOCH DIESEN DRITTEN ZUGAENGLICH GEMACHT WERDEN. ZUWIDERHANDLUNGEN VERPFLICHTEN ZUM SCHADENSERSATZ. ALLE RECHTE FUER DEN FALL DER PATENTERTEILUNG ODER GEBRAUCHSMUSTER- OD. GESCHMACKSMUSTER-EINTRAGUNG VORBEHALTEN.
DOCUMENT, WHICH IS THE PROPERTY OF WABCO, MUST NOT BE REPRODUCED OR GIVEN TO THIRD PARTIES WITHOUT OUR PRIOR WRITTEN CONSENT. ALL RIGHTS ARE RESERVED IN THE EVENT OF THE GRANTING OF A PATENT OR THE REGISTRATION OF AN UTILITY MODEL OR DESIGN.
DOCUMENT, QUI EST LA PROPRIETE DE WABCO, NE DOIT ETRE ni REPRODUIT ni COMMUNIQUE A TIERS SANS NOTRE AUTORISATION EXPRESSE. TOUT MANQUEMENT A CETTE REGLE OBLIGE A DES DOMMAGES ET INTERETS. TOUS DROITS RESERVES EN CAS DE DELIVRANCE DE BREVET OU D'ENREGISTREMENT DE MODELE D'UTILITE OU DE DESSIN OU MODELE.
DOCUMENTO, PROPIEDAD DE WABCO, NO DEBE SER REPRODUCIDO NI COMUNICADO A TERCEROS SIN NUESTRA AUTORIZACION EXPRESA. CUALQUIER INFRACCION LA OBLIGA A DAR DAÑOS Y PERJUICIOS. TODOS LOS DERECHOS RESERVADOS EN CASO DE CONCESION DE PATENTE O REGISTRO DE UN MODELO DE UTILIDAD O DIBUJO INDUSTRIAL.
DOCUMENTO, CHE PER LA SUA NATURA SIA MATERIALE CHE INTELLETTUALE RIMANE PROPRIETA' DELLA WABCO, NON PUO' ESSERE RIPRODOTTO, NE DIVULGATO A TERZI SENZA LA AUTORIZZAZIONE SCRITTA. OGNI INFRAZIONE COSTituisce un illecito ABBIGLIO DI DANNI. SOMMI. E FATTA RISERVA DI TUTTI I DIRITTI DERIVANTI DABREVETTI O MODELLI DI UTILITA' O DISEGNI INDUSTRIALI.
DOCUMENTO, QUE POR SU NATURALEZA ES TANTO MATERIAL COMO INTELECTUAL, PERTENECE A WABCO, NO DEBE SER REPRODUCIDO NI COMUNICADO A TERCEROS SIN NUESTRA AUTORIZACION. EL INCUMPLIMIENTO DE ESTA REGLA OBLIGA A DAR DAÑOS Y PERJUICIOS. TODOS LOS DERECHOS RESERVADOS EN CASO DE CONCESION DE PATENTE O REGISTRO DE UN MODELO DE UTILIDAD O DIBUJO INDUSTRIAL.
DOCUMENT, DOMINIUM WABCO, NEC REPRODUCITUR NEC AD TERTIOS COMMUNICATUR, SIN EIUS CONSENSUM. QUAE RES SI FIAT, DAMNA SUBIT. EXCEPTIS IURIBUS, QUAE PATENTIA VEL MODI VEL DESIGNI INDUSTRIALIS CONCESSIONEM SEQUUNTUR, OMNIA IURA RESERVANTUR.
DOCUMENT, WELKOM DE STOFFELIJKE EN GEESTELIJKE EIGENDOM VAN WABCO MAG NIET WORDEN GEREPRODUCEERD OF AAN DERDEN WORDEN MEGEDEELD ZONDER ONZE TOESTEMMING. OVERTREDING VERPLICHT TOT SCHADEVERGOEDING. ALLE RECHTEN VOORBEHOUDEN IN GEVAL VAN VERLENING VAN EEN OCTROOI OF INSCHRIJVING VAN EEN GEBRUIKSMODEL OF TEKENING.
DOKUMENT, DER WABCO GEHOERT, DARF WEDER VERVIELFAELTIGT NOCH DRITTEN ZUGAENGLICH GEMACHT WERDEN. ZUWIDERHANDLUNGEN VERPFLICHTEN ZUM SCHADENSERSATZ. ALLE RECHTE FUER DEN FALL DER PATENTERTEILUNG ODER GEBRAUCHSMUSTER- OD. GESCHMACKSMUSTER-EINTRAGUNG VORBEHALTEN.
DOKUMENTET, SOM ER WABCO'S EGENDOM, MAA Hverken GENGIVES Eller MEDDELES TIL TREDJEMAND UDEN VORES SAMTYKKE. OVERTRAEDELSE FORPLIGER TIL ERSTATNING. ALLE RETTIGHEDER FORBEHOLDES I TILFAELDE AF PATENTMEDDELELSE ELLER REGISTRERING AF BRUGSMOENSTER ELLER DESIGN.
DOKUMENTET, SOM ER WABCO'S EGENDOM, MAA IKKE