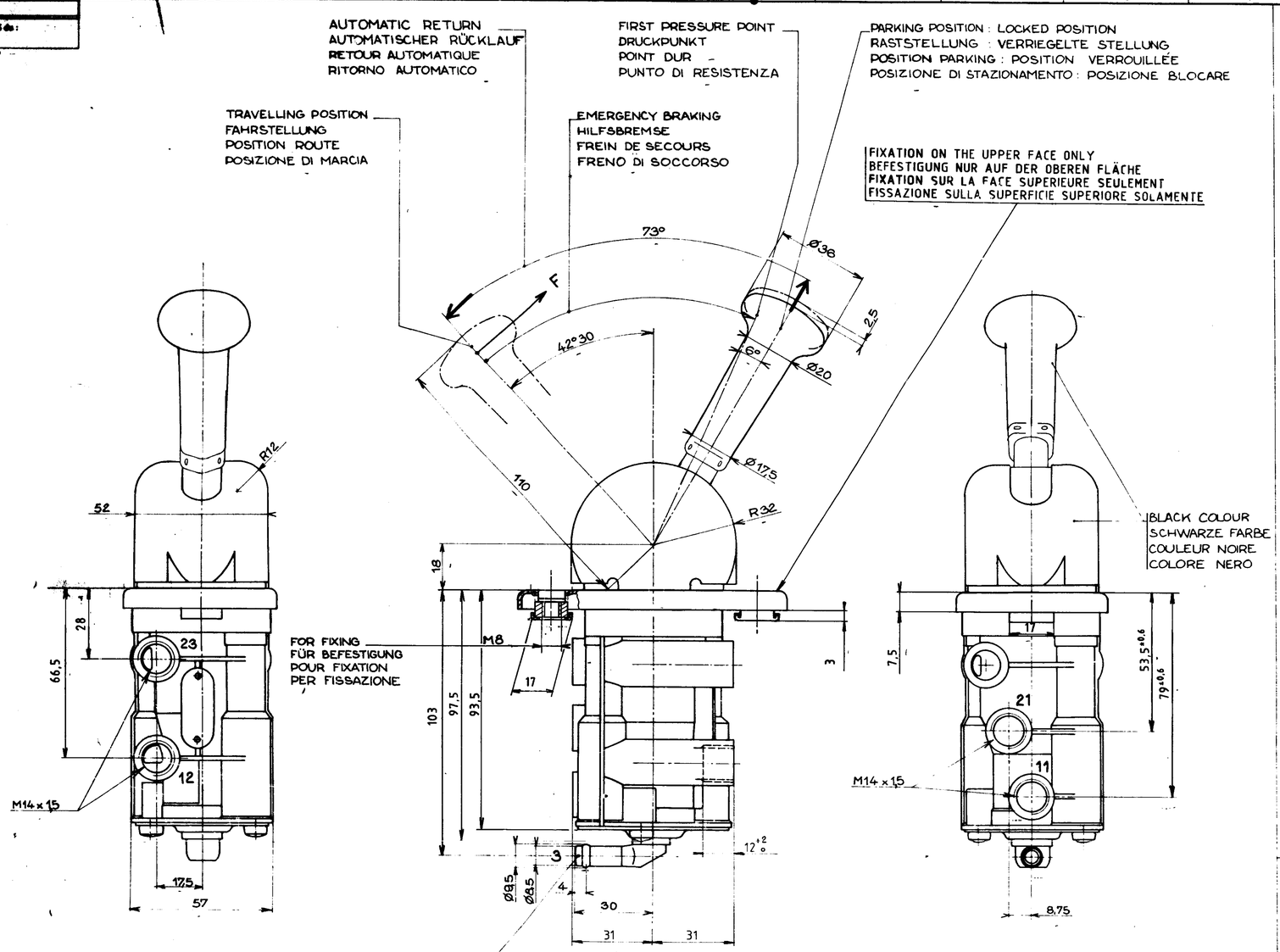

THIS CONNECTION IS REVOLVING ONLY WHEN EQUIPED WITH PIPE 9×12 WITHOUT CLAMP
DIESE ROHRVERBINDUNG IST DREHBAR NUR MIT EINEM ROHR 9×12, DAS OHNE ROHRSCHELLE MONTIERT IST
CE RACCORD EST ORIENTABLE SEULEMENT AVEC UN TUYAU 9×12 MONTÉ SANS COLLIER
QUESTO RACCORDO E ORIENTABILE CON UN TUBO 9×12 MONTATO SENZA COLLARE DEL FRENATURA

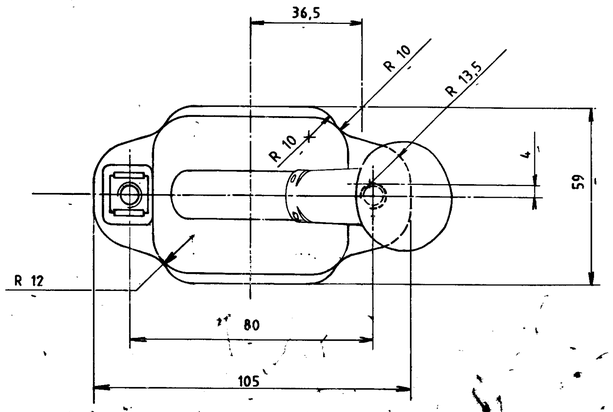

-SYMBOL
-SINNBILD
-SYMBOLE
-SIMBOLO

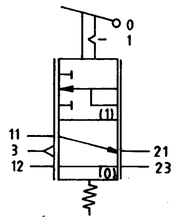

WORKING TEMPERATURE	-40 + 80°C THE VALVE IS TIGHT IN ALL POSITIONS OF LEVER UP TO -20°C BELOW SOME LEAKAGES ARE POSSIBLE WITHOUT DISTURBING HIS OPERATION
THERMISCHER ANWENDUNGSBEREICH	-40 +80°C DAS VENTIL IST DICHT IN ALLEN STELLUNGEN DES HEBELS BIS -20°C. DARUNTER KANN ES LECKVERLUST GEBEN OHNE NACHTEIL FÜR DIE TÄTIGKEIT DES GERÄTES
TEMPERATURE DE FONCTIONNEMENT	-40 +80°C LE ROBINET EST ETANCHE POUR TOUTE POSITION DU LEVIER JUSQU'A -20°C. EN DESSOUS IL PEUT PRESENTER DES FUITES NON PREJUDICIABLES A SON FONCTIONNEMENT
TEMPERATURA DI ESERCIZIO	-40 +80°C IL RUBINETTO E A TENUTA PER TUTTE LE POSIZIONI DELLA LEVA FINO A UNA TEMPERATURA DI -20°C. A TEMPERATURA INFERIORI SONO AMMESSE PERDITE SENZA INCONVENIENTI DI FUNZIONAMENTO
MEDIUM MEDIUM FLUIDE FLUIDO	AIR DRUCKLUFT AIR ARIA
P1 INLET PRESSURE EINGESTEUERTER DRUCK PRESSION D'ALIMENTATION PRESSIONE DI ALIMENTAZIONE	P1 10 bar max
P2 DELIVERY PRESSURE FOR AUSGESTEUERTER DRUCK FÜR PRESSION DÉLIVRÉE POUR PRESSIONE DI UTILIZZAZIONE PER	$\alpha < 10° =$ INLET PRESSURE EINGESTEUERTER DRUCK PRESSION D'ALIMENTATION PRESSIONE DI ALIMENTAZIONE P1
F FORCE AT LEVER AFTER KRAFT AM HEBEL NACH FORCE AU LEVIER APRES FORZA SULLA LEVA DOPO	10 ACTIONS WIRKUNGEN ACTIONS AZIONE

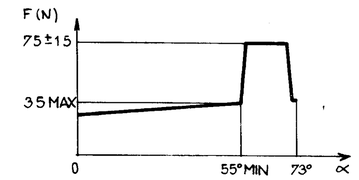

11	SUPPLY VORRAT ALIMENTATION ALIMENTAZIONE	12	EMERGENCY RELEASE VALVE SUPPLY NOTLÖSEVENTIL : VORRAT VALVE DE SÉCURITÉ : ALIMENTATION VALVOLA DI SICUREZZA : ALIMENTAZIONE
21	DELIVERY PRESSURE AUSGESTEUERTER DRUCK PRESSION DÉLIVRÉE PRESSIONE DI UTILIZZAZIONE	23	EMERGENCY RELEASE VALVE SPRING BRAKE NOTLÖSEVENTIL : FEDERSPEICHERZYLINDER VALVE DE SÉCURITÉ : FREIN A RESSORT VALVOLA DI SICUREZZA CILINDRO A MOLLA
3	EXHAUST ENTLÜFTUNG ECHAPPEMENT SCARICO		

THEORETICAL DECREASING CHARACTERISTIC
THEORETISCHE ABSTEIGENDE KENNLINIE
CARACTERISTIQUE THEORIQUE DESCENDANTE
CARATTERISTICA TEORETICA DISCENDENTE

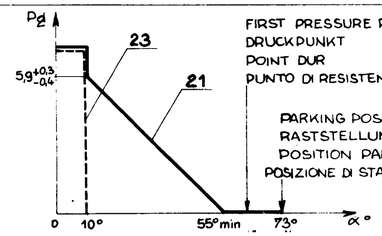

91.06.19	HAIMART	WABCO WESTINGHOUSE
91.06.19	BION	MVR BRAKE VALVE MVR BREMSVENTIL RUBINETTO MVR ROBINET MVR
91-06-25	91080	
09	1:1	961 722 325 0
A1	210	1/1