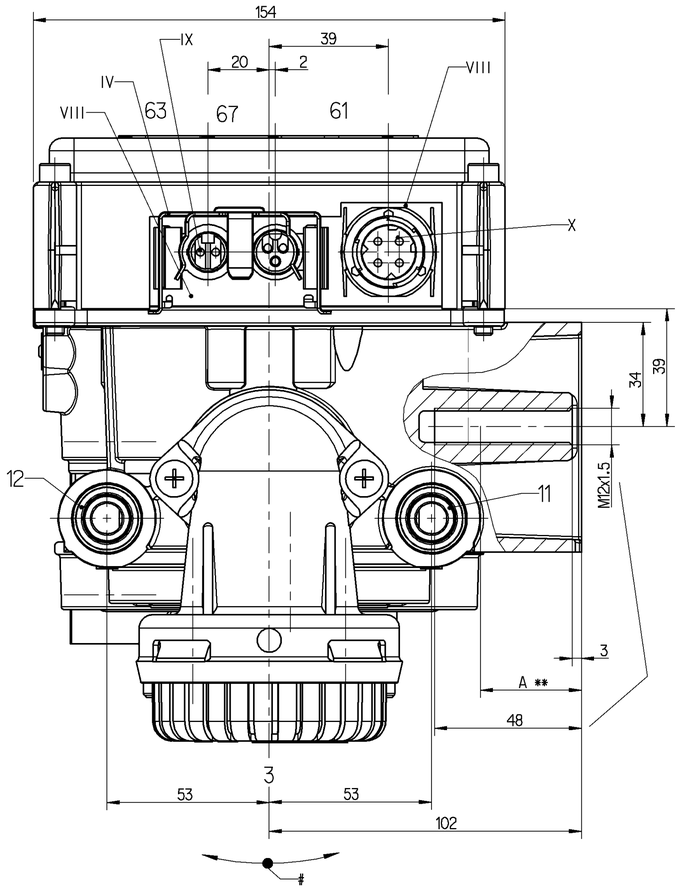

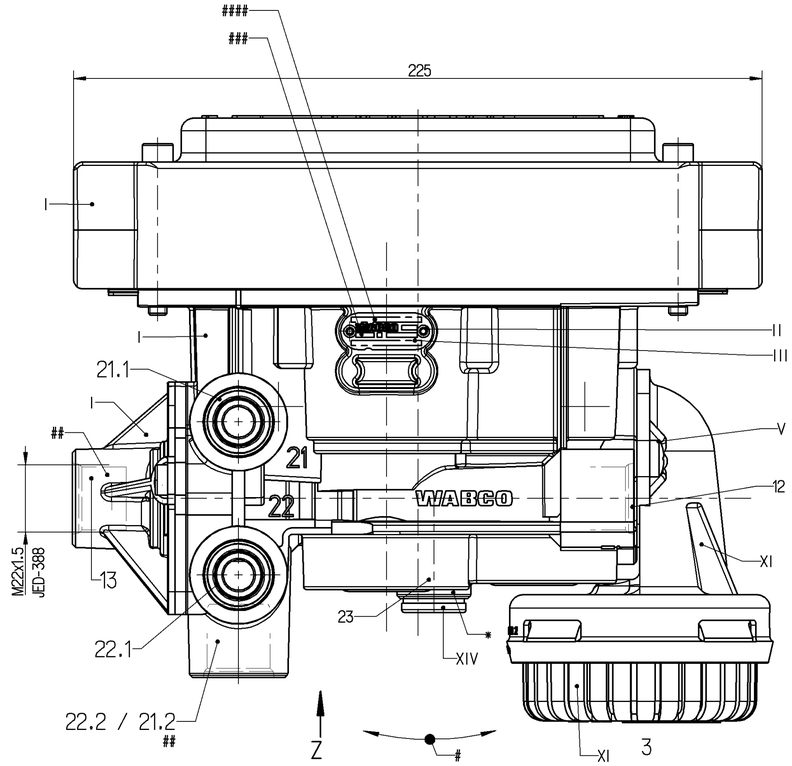

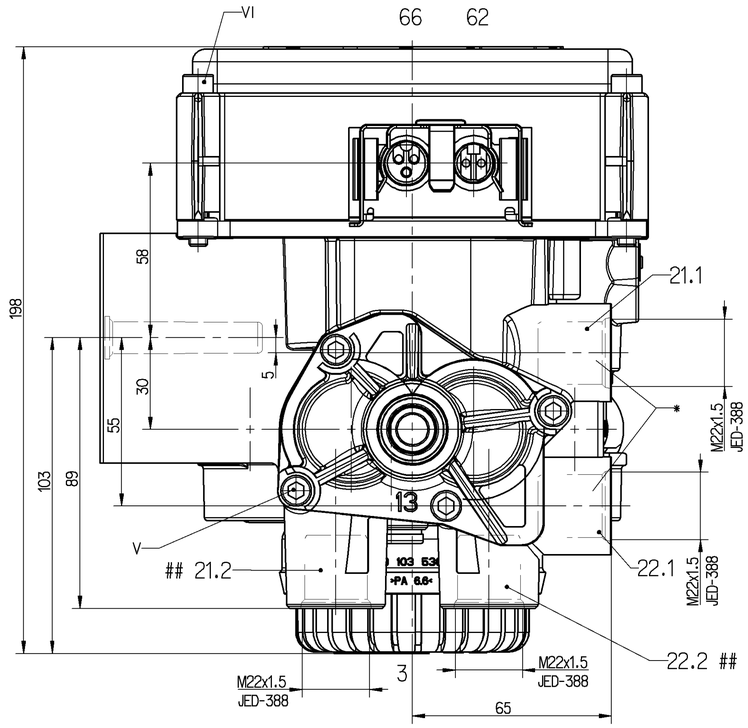

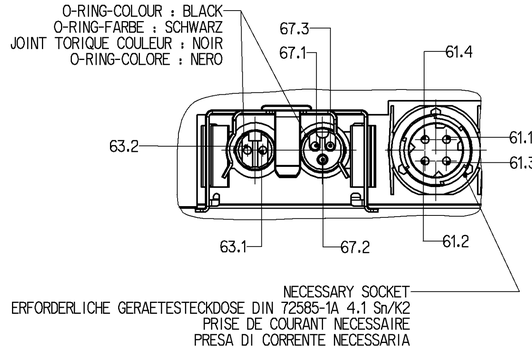

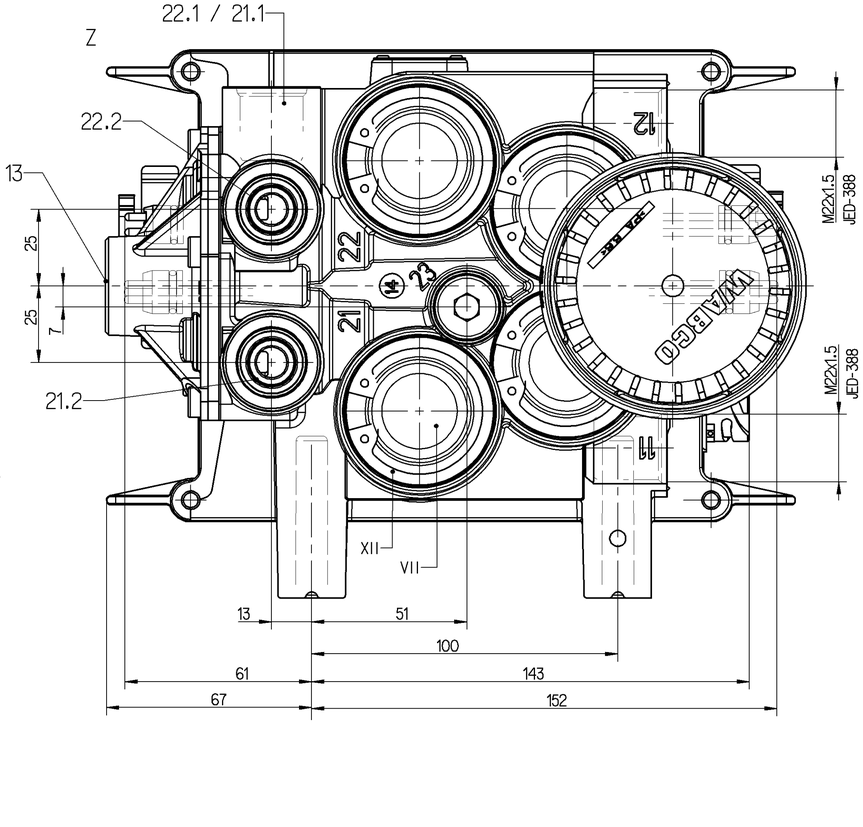

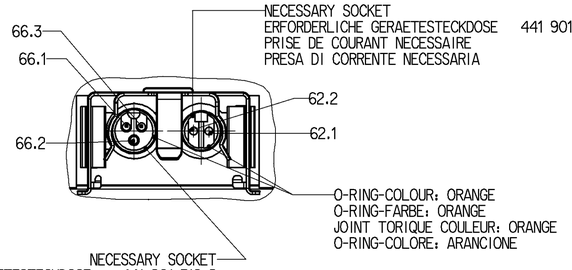

	*	**
TORQUE ANZUGSMOMENT COUPLE DE SERRAGE COPPIA DI SERRAGGIO	max. 53 Nm	86 Nm
LENGTH OF ENGAGEMENT EINSCHRAUBLAENGE LONGUEUR EN PRISE LUNGHEZZA IN PRESA	max. 12 mm	A=min. 27 mm

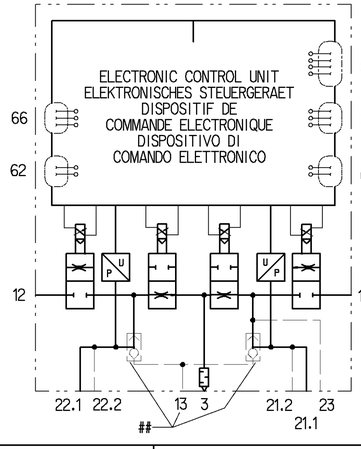

SEE SHEET : NUMBER
SIEHE BLATT : 2/2 NUMMER 10.
VOIR FEUILLE: NUMERO
VED FOGLIO : NUMERO

DEPENDING ON THE DESIGN
JE NACH AUSFUEHRUNG
SELON LA CONSTRUCTION
A SELONDA DI DISEGNO

& SEE SHEET :
SIEHE BLATT : 2/2
VOIR FEUILLE :
VED FOGLIO :

SEE SHEET :
I-XVI SIEHE BLATT : 2/2
VOIR FEUILLE:
VED FOGLIO :

GENERAL SPECIFICATION: JED-334-0								
FURTHER TECHNICAL DATA: 480 103 000 0								
DOC. CODE: 535 SHEET: 1 TO 25								
GENERAL TOLERANCES								
		RANGE OF NOMINAL DIMENSIONS (± mm)						
CLASS 1)		≤ 50	> 50 ≤ 180	> 180 ≤ 400	> 400			
FINE		0.5	1.0	1.5	2.0			
MEDIUM	X	1.0	2.0	3.0	4.0	±3°		
COARSE		2.0	3.5	5.0	6.5			
TAPPED HOLES ACC. ISO 4039 / JED-152						070983	A	26.09.02
1) TOLERANCE CLASS APPLIED CROSSMARKED						DCN-NO.	REV.	DATE

Pro/ENGINEER DRAWING COPYRIGHT		
DATE	SIGNATURE	
DRAWN		
01-10-23	OTTE	
CHECKED		
01-10-23	RIEDIGER	
EXPERT CODE		
764		
MASS	SCALE	
7.0 KG	1:1	
SIZE	TRI	
A 1	141	

WABCO

EBS-AXLE MODULATOR
EBS-ACHSMODULATOR
MODULATEUR D´ESSIEU EBS
MODULATORE ASSALE EBS

PRODUCT IDENTIFICATION NO.: 480 103 040 0

DOC. CODE	SHEET
653	1/2

FUNCTION CODE	SHAPE CODE	PRODUCT TYPE	REPLACEMENT FOR
		02	CADAM 48010300400 (-)

160mm

NON È PERMESSO CONSEGNARE A TERZI O RIPRODURRE QUESTO DOCUMENTO, NE UTILIZZARE IL CONTENUTO O RENDERLO COMUNQUE NOTO A TERZI, SALVO ESPRESSA AUTORIZZAZIONE DELL'ESPITENTE. ALL'INFRATTORE SARANNO RICHIESTI IL RISARCIMENTO DEI DANNI E LA RIPARAZIONE DEL MALTOLTO.
COPYRIGHT OF THIS DOCUMENT AND OTHERS, IT TO OTHERS AND THE USE OR COMMUNICATION OF THE CONTENTS THEREOF ARE FORBIDDEN WITHOUT EXPRESS AUTHORITY. OFFENDERS WILL BE HELD LIABLE FOR PAYMENT OF DAMAGES. ALL RIGHTS GRANTED IN THE EVENT OF THE GRANT OF A PATENT OR REGISTRATION OF A UTILITY MODEL OR DESIGN.
DROIT DE PROPRIÉTÉ DE CE DOCUMENT, TOUTE EXPLOITATION OU COMMUNICATION DE SON CONTENU OU DE TOUTE COPIE EN EST INTERDITE SAUF AUTORISATION EXPRESSE. TOUT NON RESPECT OBLIGE AU PAIEMENT DES DOMMAGES-INTÉRÊTS. DROITS RÉSERVÉS AU BÉNÉFICE DE LA DELIVRANCE D'UN BREVET OU D'UN MODELE DE UTILITE.
DERECHO DE PROPIEDAD DE ESTE DOCUMENTO, ES PROHIBIDO SU USO, DUPLICACIÓN O COMUNICACIÓN A TERCEROS SIN PREVIA AUTORIZACIÓN. LOS INFRACTORES QUEDAN OBLIGADOS A INDEMNIZAR LOS DAÑOS Y PERJUICIOS. TODOS LOS DERECHOS SON RESERVADOS EN EL CASO DE LA CONCESIÓN DE UNA PATENTE O DE UN MODELO DE UTILIDAD.
DIREITO DE PROPRIEDADE DESTE DOCUMENTO, É PROIBIDO SUA UTILIZAÇÃO, USO OU COMUNICAÇÃO A TERCEIROS SEM PRÉVIA AUTORIZAÇÃO. OS INFRATORES SERÃO RESPONSÁVEIS POR PERDAS E DANOS E PELO PAGAMENTO DE UM REPARO. TODOS OS DIREITOS SERÃO GARANTIDOS EM CASO DE PATENTE OU REGISTRO DE MODELO DE UTILIDADE.
TOUTE COMMUNICATION OU REPRODUCTION DE CE DOCUMENT, TOUTE EXPLOITATION OU COMMUNICATION DE SON CONTENU OU DE TOUTE COPIE EN EST INTERDITE SAUF AUTORISATION EXPRESSE. TOUT NON RESPECT OBLIGE AU PAIEMENT DES DOMMAGES-INTÉRÊTS. DROITS RÉSERVÉS AU BÉNÉFICE DE LA DELIVRANCE D'UN BREVET OU D'UN MODELE DE UTILITE.
VERVIELFÄLTIGUNG UND WEITERGABE DIESES DOKUMENTES SOWIE VERWERTUNG UND MITTEILUNG IHRES INHALTS NICHT GESTATTET SOWEIT NICHT AUSDRÜCKLICH GESTATTET. WIDERHANDELNDE SIND SCHADENSERSATZPFLICHTIG. ALLE RECHTE VORBEHALTEN FÜR DEN FALL DER ERTEILUNG EINES PATENTES ODER EINES GEBRAUCHSMUSTERS.
DERECHOS DE PROPIEDAD DE ESTE DOCUMENTO, ES PROHIBIDO SU USO, DUPLICACIÓN O COMUNICACIÓN A TERCEROS SIN PREVIA AUTORIZACIÓN. LOS INFRACTORES QUEDAN OBLIGADOS A INDEMNIZAR LOS DAÑOS Y PERJUICIOS. TODOS LOS DERECHOS SON RESERVADOS EN EL CASO DE LA CONCESIÓN DE UNA PATENTE O DE UN MODELO DE UTILIDAD.

Drw.: 48010304 00_653
TKAI: 48010304 00_A10 0.35