MATERIAL AND SURFACE PROTECTION WERKSTOFF UND OBERFLAECHENSCHUTZ MATIERE ET PROTECTION DE SURFACE MATERIALE E PROTEZIONE SUPERFICI	
I	Al JED-029 M1 / C JED-259
II	Al JED-077 M1 / JED-007-1
III	Fe JED-021 M1 / Zn/C JED-256
IV	Fe JED-051 M4 / Zn/C JED-256
V	PA 6.6 JED-359-1
VI	JED-570-845

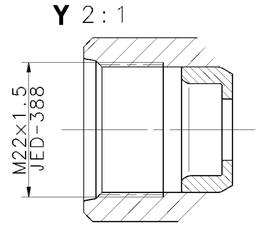

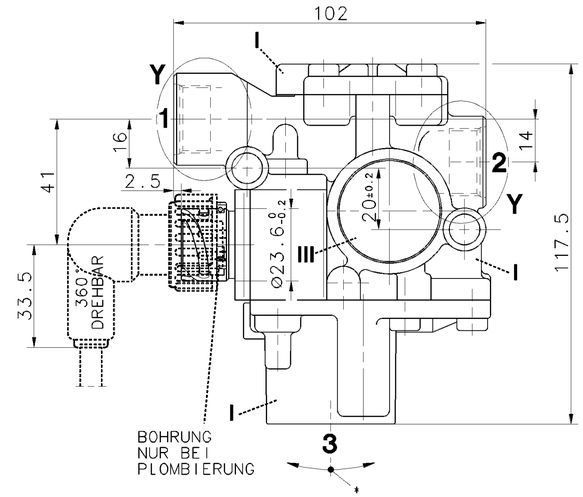

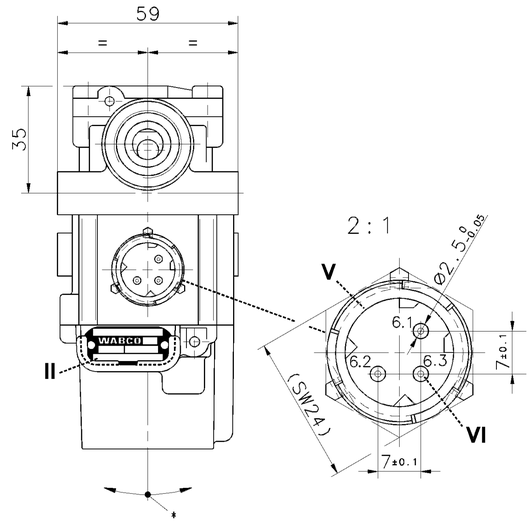

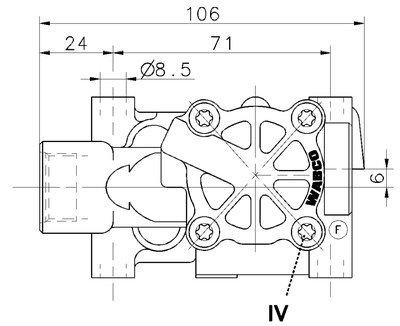

THE VALVE CORRESPONDS TO THE REGULATIONS FOR ELECTROMAGNETIC DEVICES ACCORDING TO VDE 0580
DAS GERAET ENTSPRICHT DEN BESTIMMUNGEN FUER ELEKTROMAGNETISCHE GERAETE NACH VDE 0580
LA VALVE CORRESPOND AUX CONDITIONS POUR DES APPAREILS ELECTROMAGNETIQUES SUIVANT VDE 0580
LA VALVOLA CORRISPONDE ALLE CONDIZIONI PER APPARECCHI ELECTROMAGNETICHI SECONDO VDE 0580

WORKING MEDIUM ARBEITSMEDIUM FLUIDE D'UTILISATION FLUIDO DI ESERCIZIO	AIR (WATER, OIL AND ALCOHOL CONTAINING LUFT (WASSER, OEL- UND ALKOHOLHALTIG) AIR (CHARGE D'EAU, D'HUILE ET D'ALCOOL) ARIA (CONTENENTE ACQUA, OLIO ED ALCOOL)
WORKING ENVIRONMENT UMGEBUNGSMEDIUM FLUIDE AMBIANTE FLUIDO AMBIENTE	AIR (CONTAINING WATER, SALT, DUST AND OIL) LUFT (WASSER-, SALZ-, STAUB- UND OELHALTIG) AIR (CHARGE D'EAU, DE SEL, DE POUSSIERE ET D'HUILE) ARIA (CONTENENTE ACQUA, SALE, POLVERO ED OLIO)
NOMINAL VOLTAGE NENNSPANNUNG VOLTAGE NOMINAL VOLTAGGIO NOMINALE	U_N = 24 V DC — OPERATING VOLTAGE AT BETRIEBSSPANNUNG BEI ϑ=23±5°C / TENSION DE SERVICE A / TENSIONE DI SERVIZIO: 16...30 V OPERATING VOLTAGE AT BETRIEBSSPANNUNG BEI -40°...+80°C / TENSION DE SERVICE A / TENSIONE DI SERVIZIO: 17.5..28 V
NOMINAL CURRENT NENNSTROM COURANT NOMINAL CURRENTE NOMINALE	I_N = 1.65 A
SERVICE CONDITION BETRIEBSART CONDITION DU SERVICE CONDIZIONE DI SERVISO	DISCONTINUOUS SERVICE AUSSETZBETRIEB SERVICE DISCONTINUE ESERCIZIO DISCONTINU — DUTY CYCLE AT EINSCHALTDAUER BEI ϑ=23±5°C/24 V / FACTEUR DE SERVICE A / DURATA DELL'INSERIMENTO: 75% / 5 min DUTY CYCLE AT EINSCHALTDAUER BEI +80°C / 28 V / FACTEUR DE SERVICE A / DURATA DELL'INSERIMENTO: 20% / 5 min
TYPE OF PROTECTION SCHUTZART MODE DE PROTECTION TIPO DI PROTEZIONE	IP 67 / IP 69K EN 60529/IEC 529
PROTECTION CLASS SCHUTZKLASSE CLASSE DE PROTECTION CLASSE DI PROTEZIONE	III
WORKING PRESSURE BETRIEBSDRUCK PRESSION D'UTILISATION PRESSION DI ESERCIZIO	pe = 11 bar
MAX. PERMISSIBLE PRESSURE MAX. ZULAESSIGER DRUCK PRESSION MAXI ADMISSIBLE PRESSIONE MAX. AMMISSIBILE	pe = 13 bar — WITHOUT FUNCTION OHNE FUNKTION SANS FONCTION SENZA FUNZIONE
THERMAL RANGE OF APPLICATION THERMISCHER ANWENDUNGSBEREICH GAMME D'APPLICATION THERMIQUE CAMPO DI APPLICAZIONE TERMICA	-40°C....+80°C
SHORT TERM RESISTANCE TO HEAT KURZZEITIGE WAERMEBESTAENDIGKEIT RESISTANCE A LA CHALEUR A COURTE DUREE RESISTENZA AL CALORE SOLO PER BREVE TEMPO	+120°C [1h] — WITHOUT FUNCTION OHNE FUNKTION SANS FONCTION SENZA FUNZIONE

MIN. FLOW. PASSAGE / NOMINAL DIAMETER
MIN. DURCHFLUSSOEFFNUNG / NENNWEITE
MIN. ORIFICE CALIBRE / DIAMETRE NOMINAL
MIN. PASSAGGIO LIBERO / DIAMETRO NOMINALE

PORT ANSCHLUSS ORIFICE ORIFIZIO **1-2**	NW7	PORT ANSCHLUSS ORIFICE ORIFIZIO **2-3**	NW12

FOR FURTHER TECHNICAL DATA SEE PRODUCT SPECIFICATION
WEITERE TECHNISCHE DATEN SIEHE PRODUKT SPEZIFIKATION
POUR AUTRES DONNEES TECHNIQUES VOIR PRODUCT SPECIFICATION
PER ULTERIORI DATI TECNICI VEDERE SPECIFICA DI PRODOTTO
} 472 195 016 0

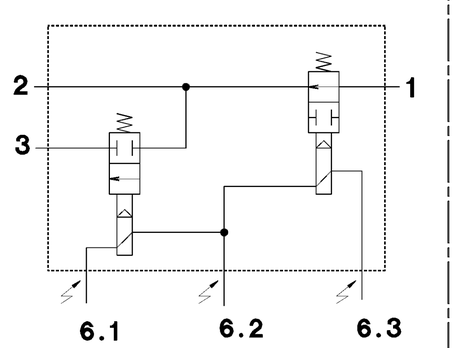

1 SUPPLY OF ENERGY
ENERGIEZUFLUSS
ALIMENTATION
ALIMENTATIONE

2 DELIVERY OF ENERGY
ENERGIEABFLUSS
UTILISATION
MANDATA

3 EXHAUST
ENTLUEFTUNG
ECHAPPEMENT
SCARICO

6.1 ELECTRICAL CONTROL
6.2 ELEKTRISCHER STEUERANSCHLUSS
6.3 COMMANDE ELECTRIQUE
6.3 COMMANDO ELECTRICO

ELECTRICAL CONTROL
ELEKTRISCHER STEUERANSCHLUSS
COMMANDE ELECTRIQUE
COMMANDO ELECTRICO } DIN 72585-A1-3.1-Sn/K1

* ADMISSIBLE INSTALLATION POSITION
ZULAESSIGE EINBAULAGE
POSITION D'INSTALLATION ADMISE
POSIZIONEEDI MONTAGGIO AMMESSA } ±30°

SOCKET
GERAETESTECKDOSE
PRISE DE COURANT
PRESA DI CORRENTE } 894 590 154 2 [DOC.653]

GENERAL SPECIFICATION: JED-334
FURTHER TECHNICAL DATA:
DOC. CODE: SHEET: TO

GENERAL TOLERANCES

CLASS 1)	RANGE OF NOMINAL DIMENSIONS (± mm) ≤50	>50 ≤180	>180 ≤400	>400	∡
FINE	0,5	1,0	1,5	2,0	
MEDIUM	1,0	2,0	3,0	4,0	± 3°
COARSE ×	2,0	3,5	5,0	6,5	

TAPPED HOLES ACC. ISO 4039 / JED-152
1) TOLERANCE CLASS APPLIED CROSSMARKED

DCN-NO.	REV.	DATE
068373	1x F	99-07-19
064067	2x E	98-06-03
057540	1x D	95-07-27
057507	1x C	95-02-15
054516	1x B	94-03-01
054505	A	94-01-05

100mm

CADAM-DRAWING COPYRIGHT
DATE SIGNATURE
DRAWN: 93-12-17 HARNISCHM
CHECKED: 93-12-17 HOEFLER
STANDARDIZATION:

WABCO

SOLENOID MODULATOR VALVE
MAGNETREGELVENTIL
ELECTROVALVE MODERABLE
VALVOLA DI REGULAZIONE MAGNETICA

MASS	SCALE	PRODUCT IDENTIFICATION NO.	DOC. CODE	SHEET
0.6 KG	1:1 (2:1)	472 195 016 0	605	1/1
SIZE A 1	I.R.I. 141	SHAPE CODE	REPLACEMENT FOR 884 009 748 0	

EXPERT CODE 7 6 0
PRODUCT TYPE 0 1 X

1009/016/3/04.93
605/653

TOUTE COMMUNICATION OU REPRODUCTION DE CE DOCUMENT, TOUTE EXPLOITATION OU COMMUNICATION DE SON CONTENU, NE SONT PERMISES QUE POUR LES BESOINS DE L'EXPLOITATION DU MATERIEL DE WABCO. TOUS AUTRES DROITS (DE PROPRIETE INTELLECTUELLE, DE DEPOT DE BREVET, DE MODELE, ETC.) SONT RESERVES.
WELCHE DIESES DOKUMENT ENTHALTEN UND ANDERE MITTEILEN, VERWERTUNG UND MITTEILUNG IHRES INHALTS NICHT GESTATTET, SOWEIT NICHT AUSDRUECKLICH ZUM GEBRAUCH UNDER EINEN ERFEINTLICHEN ABE KANDIGEN ZWECKEN. ALLE RECHTE FUER DEN FALL DER ERTEILUNG VON PATENT OR REGISTRATION OF A UTILITY MODEL OR DESIGN THIS DOCUMENT IS THE SUBJECT OF COPYRIGHT.