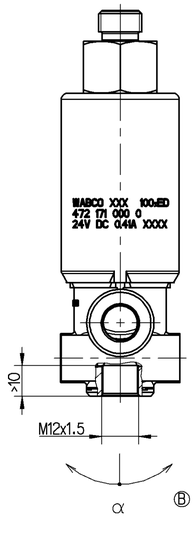

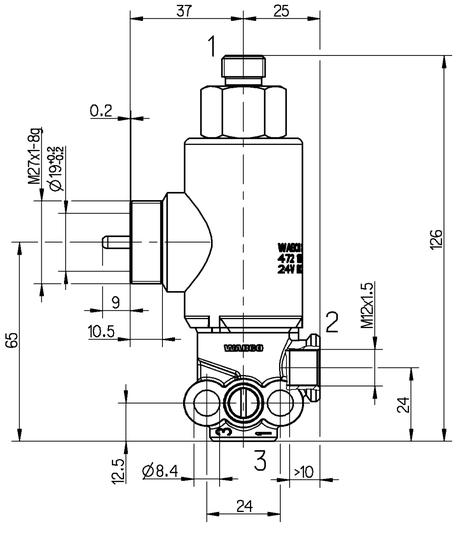

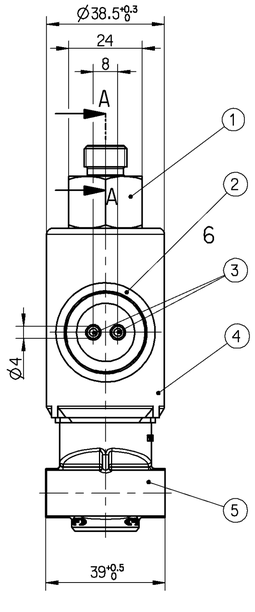

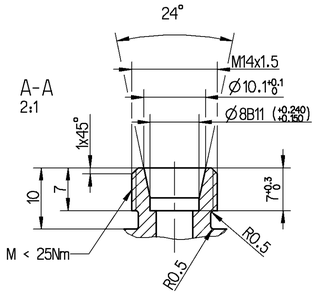

THE VALVE CORRESPONDS TO THE REGULATIONS FOR ELECTROMAGNETIC DEVICES ACCORDING TO DIN VDE 0580
DAS GERAET ENSPRICHT DEN BESTIMMUNGEN FUER ELEKTROMAGNETISCHE GERAETE NACH DIN VDE 0580
LE VALVE CORRESPOND AUX CONDITIONS POUR DES APPAREILS ELECTROMAGNETIQUES SUIVANT DIN VDE 0580
LA VALVOLA CORRISPONDE ALLE CONDIZIONI PER APPARECCHI ELETTROMAGNETICHI SECONDO DIN VDE 0580

MEDIUM : AIR
MEDIUM : LUFT
FLUIDE : AIR
FLUIDO : ARIA

VOLTAGE :
SPANNUNG : $24^{+8}_{-6.5}$ V DC
VOLTAGE :
VOLTAGGIO :

COIL RESISTANCE :
SPULENWIDERSTAND : R_{20} = 58±4 Ω
RESISTANCE DE BOBINE :
RESISTENZA DELLA BOBINA :

NOMINAL CURRENT :
NENNSTROM : 0.41 A
COURANT NOMINAL :
CORRENTE NOMINALE :

PERMISSIBLE PRESSURE :
ZULAESSIGER DRUCK : pe < 13 bar
PRESSION ADMISSIBLE :
PRESSIONE AMMISIBILE :

NOMINAL PERFORMANCE :
NENNLEISTUNG : 9.9W
PUISSANCE NOMINAL :
POTENZA NOMINALE :

WORKING PRESSURE :
BETRIEBSDRUCK : pe = 0...11 bar
PRESSION D'UTILISATION :
PRESSIONE AMMISIBILE :

RELATIVE DUTY CYCLE :
RELATIVE EINSCHALTDAUER : 100% ED
PLAGE DE UTILISATION :
DURATE DELL'INSERIMENTO :

NOMINAL DIAMETER SUPPLY Ø2.2mm, EXHAUST Ø2.2mm
NENNWEITE BELUEFTUNG Ø2.2mm, ENTLUEFTUNG Ø2.2mm
DIAMETRE NOMINAL ALIMENTATION Ø2.2mm, ECHAPPEMENT Ø2.2mm
DIAMETRO NOMINALE ALIMENTAZIONE Ø2.2mm, SCARICO Ø2.2mm

PROTECTION CLASS :
SCHUTZKLASSE : III
CLASSE DE PROTECTION :
CLASSE DI PROTEZIONE :

THERMAL RANGE OF APPLICATION :
THERMISCHER ANWENDUNGSBEREICH : -40°C...+100°C
PLAGE THERMIQUE D'APPLICATION :
CAMPO DI APPLICAZIONE TERMICA :

TYPE OF PROTECTION :		AND	WITH SEALED CONNECTIONS 1, 2, 3, 6
SCHUTZART	: IP 6K9K	UND IP 6K7	MIT ABGEDICHTETEN ANSCHLUESSEN 1, 2, 3, 6
MODE DE PROTECTION :		ET	AVEC CONNEXIONS ETANCHEES 1, 2, 3, 6
TIPO DI PROTEZIONE :		E	CON CONNESSIONI SIGILLATI 1, 2, 3, 6

POSITION OF INSTALLATION	: OPTIONAL	BUT WITHOUT SEALED CONNECTION 3	
EINBAULAGE	: BELIEBING	JEDOCH OHNE ABGEDICHTETEN ANSCHLUSS 3	α = ±45°
POSITION D'INSTALLATION	: AU CHOIX	MAIS SANS CONNEXION ETANCHEE 3	
POSIZIONE DI MONTAGGIO	: A PIACERE	PURCHE SENZA CONNESSION SIGILLATI 3	Ⓑ

1 SUPPLY
ENERGIEZUFLUSS VOM VORRAT
ALIMENTATION
ALIMENTAZIONE

VOLTAGE PEAKS ON BREAKING :
ABSCHALTSPANNUNGSSPITZEN : <|65|V
VOLTAGE DEDE POINTE ALA RUPTURE :
VOLTAGGI DELLE PUNTE ALLA ROTTURA :

2 DELIVERY
ENERGIEABFLUSS IN DIE ARBEITSLEITUNG
UTILISATION
MANDATA

3 EXHAUST
ANSCHLUSS ATMOSPHAERE
ECHAPPEMENT
SCARICO

6 ELECTRIC TERMINAL
ELEKTRISCHER ANSCHLUSS
BORNE ELECTRIQUE
MORSETTI ELETTRICI

	MATERIAL / SURFACE PROTECTION WERKSTOFF / OBERFLAECHENSCHUTZ MATIERE / PROTECTION DE SURFACE MATERIALE / PROTEZIONE SUPERFICIALE	
1	JED-035M1	
2	JED-559	
3	JED-570.656	
4	JED-303	JED-739
5	JED-004M	JED-260

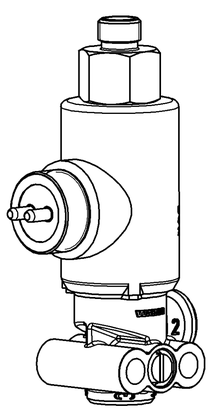

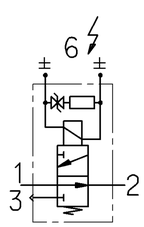

GENERAL SPECIFICATION: JED-334-0					
FURTHER TECHNICAL DATA: 472 171 000 0 (Ⓑ)					
DOC. CODE: 535	SHEET: 1 TO 9				
GENERAL TOLERANCES					
	RANGE OF NOMINAL DIMENSIONS (± mm)				
CLASS 1)	≤ 50	> 50 ≤ 180	> 180 ≤ 400	> 400	
FINE	0.5	1.0	1.5	2.0	
MEDIUM X	1.0	2.0	3.0	4.0	±3°
COARSE	2.0	3.5	5.0	6.5	
TAPPED HOLES ACC. ISO 4039 / JED-152					
1) TOLERANCE CLASS APPLIED CROSSMARKED					

081358	4xB	02-04-19
DCN-NO.	REV.	DATE

Pro/ENGINEER DRAWING COPYRIGHT

DATE	SIGNATURE
DRAWN	
02-04-19	Runge
CHECKED	
02-04-19	Rovira
EXPERT CODE	
7 2 6	

WABCO

3/2 SOLENOID VALVE
3/2 MAGNETVENTIL
ELECTROVANNE 3/2
ELETTROVALVOLA 3/2

MASS	SCALE	PRODUCT IDENTIFICATION NO.	DOC. CODE	SHEET
0.5 KG	1:1 (2:1)	472 171 000 0	605	1/1
SIZE	TRI			
A 1	142			

FUNCTION CODE	SHAPE CODE	PRODUCT TYPE	REPLACEMENT FOR
		9 2	472 171 000 0 of 96-03-20

Ⓑ

TUTTE COMMUNICATIONI OD RIPRODUZIONI DI QUESTO DOCUMENTO, NE UTILIZZARE IL CONTENUTO O RENDERLO COMUNQUE NOTO A TERZI, SONO VIETATE, SALVO ESPRESSA AUTORIZZAZIONE. VIOLANTI SONO TENUTI AL RISARCIMENTO DEI DANNI. TUTTI I DIRITTI SONO RISERVATI IN CASO DI RICONOSCIMENTO DI BREVETTO O DI MODELLO DI UTILITÀ.
TOUTE COMMUNICATION OU REPRODUCTION DE CE DOCUMENT, TOUTE EXPLOITATION OU COMMUNICATION DE SON CONTENU OU DE SES ANNOTATIONS EXPRESSES, SANS AUTORISATION ÉCRITE, SONT INTERDITES. VIOLANTS SERONT TENUS DE DOMMAGES-INTÉRÊTS. TOUS DROITS RÉSERVÉS EN CAS DE DÉLIVRANCE DE BREVET OU DE MODÈLE D'UTILITÉ.
TODAS COMUNICACIONES O REPRODUCCIONES DE ESTE DOCUMENTO, TODA UTILIZACIÓN O COMUNICACIÓN DE SU CONTENIDO O DE SUS ANOTACIONES, SIN AUTORIZACIÓN ESCRITA, QUEDAN PROHIBIDAS. LOS INFRACTORES ESTARÁN OBLIGADOS A INDEMNIZAR LOS DAÑOS. TODOS LOS DERECHOS SON RESERVADOS EN CASO DE CONCESIÓN DE PATENTE O DE MODELO DE UTILIDAD.
DIESE UNTERLAGE DARF OHNE UNSERE VORHERIGE SCHRIFTLICHE ZUSTIMMUNG WEDER VERVIELFÄLTIGT NOCH DRITTEN ZUGÄNGLICH GEMACHT WERDEN. ZUWIDERHANDLUNGEN VERPFLICHTEN ZUM SCHADENSERSATZ. ALLE RECHTE VORBEHALTEN FÜR DEN FALL DER ERTEILUNG EINES PATENTES ODER EINES GEBRAUCHSMUSTERS.
THIS DOCUMENT AND GIVING IT TO OTHERS AND THE USE OR COMMUNICATION OF THE CONTENTS THEREOF, ARE FORBIDDEN WITHOUT EXPRESS AUTHORITY. OFFENDERS ARE LIABLE TO MAKE GOOD ALL DAMAGES. ALL RIGHTS ARE RESERVED IN THE EVENT OF THE GRANT OF A PATENT OR REGISTRATION OF A UTILITY MODEL OR DESIGN.
THIS DOCUMENT IS THE SOLE PROPERTY OF WABCO. ALL RIGHTS RESERVED.

TML: 472171000_A02.mm Dwg: 472171000_605