MATERIAL AND SURFACE PROTECTION		
I	Al JED-029M1	C JED-259
II	Fe JED-022M1	Zn/Al JED-378
III	Fe JED-004M	C JED-260
IV	Fe JED-020-1	Zn/Fe JED-256-1
V	Fe JED-050M0	---
VI	Fe JED-020-1	Zn/Fe JED-256-1
VII	Fe 14H	Zn/Al JED-378-1
VIII	Fe JED-020-1	Zn/Fe JED-256-1

INSTALLATION POSITION RANGE
EINBAULAGEBEREICH . . . . . MAX±30°
POSITION D'INSTALLATION GAMME
POSIZIONE DI MONTAGGIO CAMPO

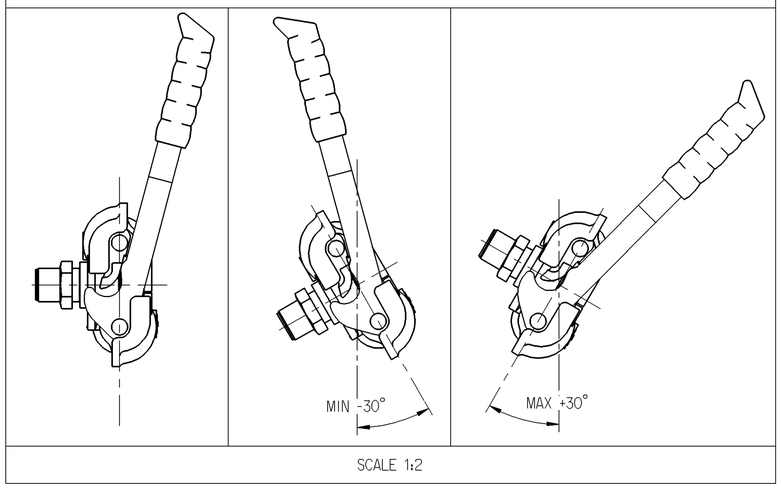

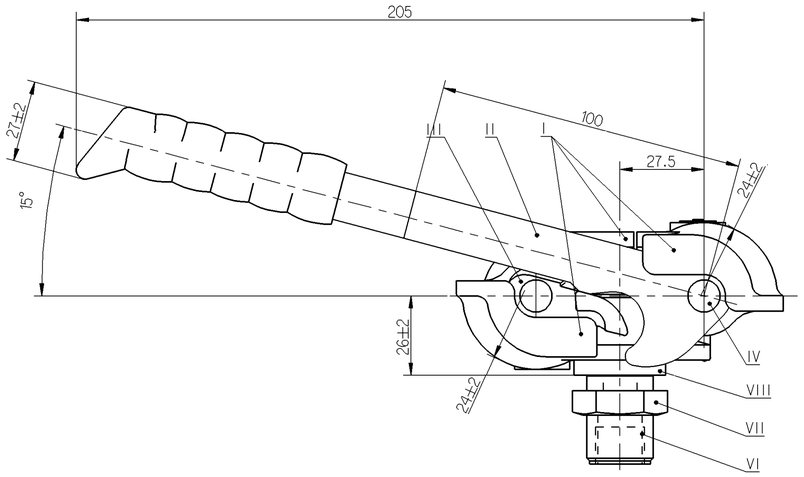

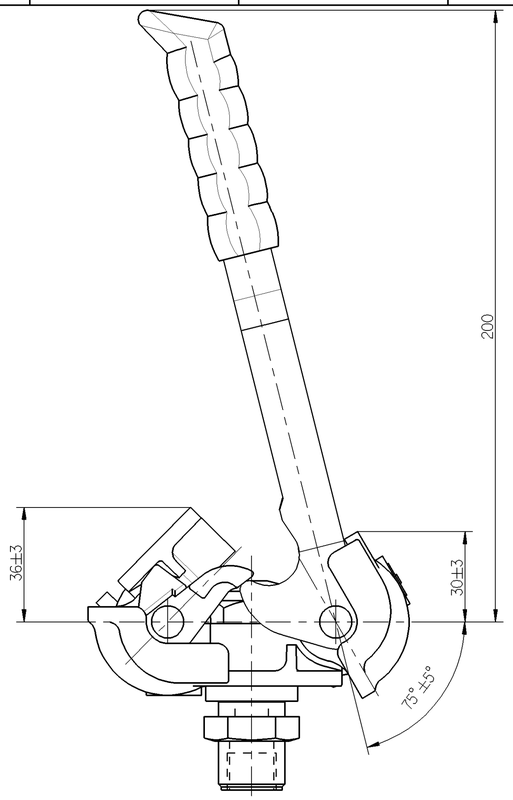

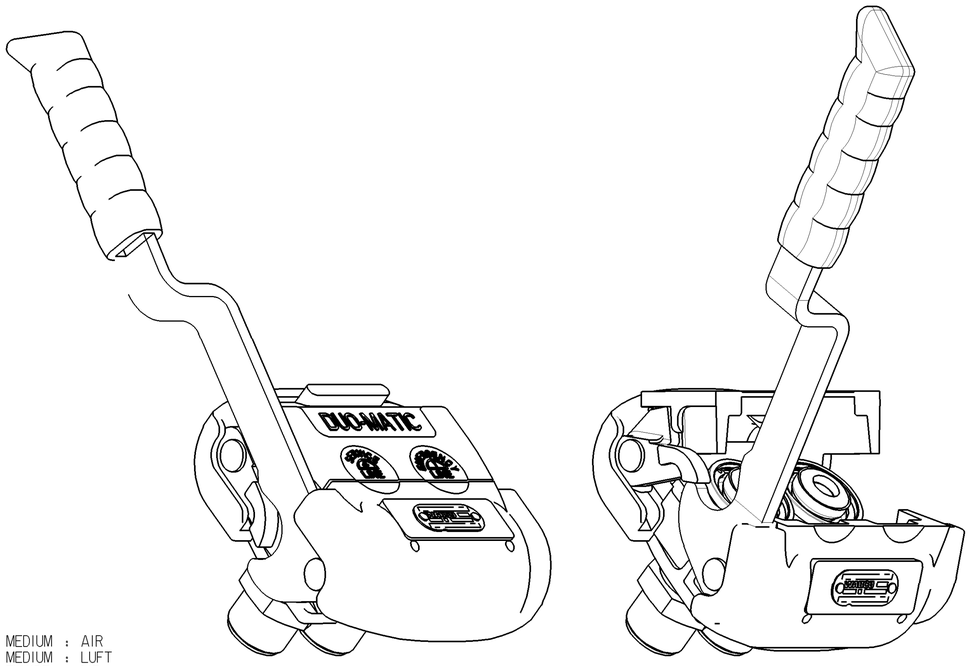

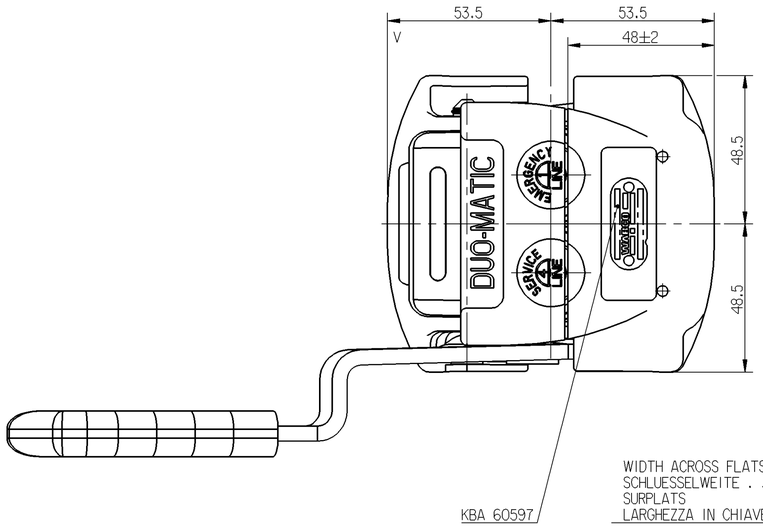

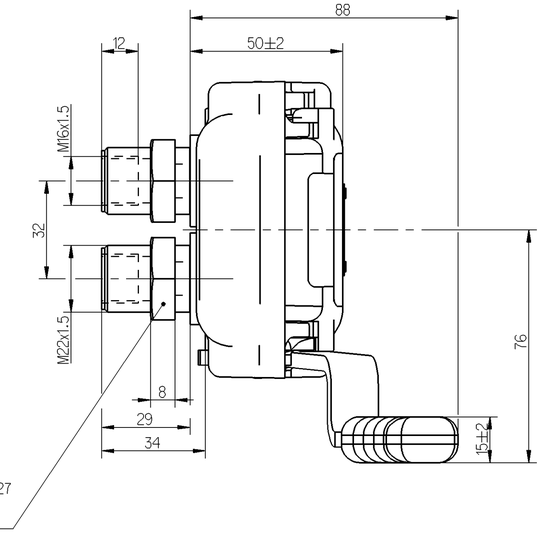

MEDIUM : AIR
MEDIUM : LUFT
FLUIDE : AIR
FLUIDO : ARIA

SERVICE PRESSURE
BETRIEBSDRUCK . . . . . pe = max. 10bar
PRESSION DE SERVICE
PRESSION D ESERCIZIO

THERMAL RANGE OF APLICATION
TERMISCHER ANWENDUNGSBEREICH . . -40°C...+80°C
GAMME D'APLICATION THERMIQUE
CAMPO DI APLICAZIONE TERMICA

1 - PORT FOR EMERGENCY
ANSCHLUSS FUER VORRATSLEITUNG
ORIFICE POUR LIGNE D'URGENCE
ORIFIZIO PER LINEA D'EMERGENZA

4 - PORT FOR SERVICE LINE
ANSCHLUSS FUER BREMSLEITUNG
ORIFICE POUR SERVICE LIGNE
ORIFIZIO PER SERVIZIO LINEA

DCN-No.	Rev.	Date
110617	E	06-08-24
089216	2d0	04-03-10

State of Revision

General Specification: JED-334-0
Further Technical Data:
Doc. Code: Sheet: To

General Tolerances JED-261

Class 1)	Range of Nominal Dimensions (± mm) ≤ 50	> 50 ≤ 180	> 180 ≤ 400	> 400	∡
Fine	0.5	1.0	1.5	2.0	
Medium X	1.0	2.0	3.0	4.0	±3°
Coarse	2.0	3.5	5.0	6.5	

Tapped Holes acc. JED-152
1) Tolerance Class Applied Crossmarked

Copyright WABCO ®

Date	Signature
Drawn 2004-03-10	SUTOR
Checked 04-03-10	REMSKI
Expert BUCZYLKO	

WABCO

QUICK COUPLING
SCHNELLKUPPLUNG
RECCORD RAPIDE
ACCOPPIAMENTO RAPIDO

Mass	Scale	Material No.	WABCO Id. No.: 4529020090		
1.169 KG	1:1	452 802 009 0	Doc.Code 605	Language en/de fr/it	Sheet 1/1
Size A 1	TRI 540		Function Code	CAD System Pro/E	Prod.Type 0 0 X

Replacement for

100mm

Toute Communication ou reproduction de ce document, toute exploitation ou communication de son contenu, sont interdites, sauf autorisation expresse. Tout manquement à cette règle constitue un abus évident et expose son auteur au versement des dommages et intérêts. Tous droits réservés, en particulier en cas de délivrance de brevet ou d'enregistrement d'un modèle.

Weitergabe sowie Vervielfältigung dieser Unterlage, Verwertung und Mitteilung ihres Inhalts nicht ausdrücklich zugestanden. Zuwiderhandlungen stellen offensichtlichen Mißbrauch dar und verpflichten zu Schadensersatz. Alle Rechte für den Fall der Patenterteilung oder Gebrauchsmustereintragung vorbehalten.

Non è permesso consegnare a terzi o riprodurre questo documento, né utilizzarne il contenuto o renderlo comunque noto a terzi senza autorizzazione espressa. Ogni infrazione costituisce un evidente abuso e comporterà il rifare corretto dei danni subiti. Tutti i diritti sono riservati, in particolare in caso di rilascio di brevetto o registrazione di un modello.

Copying of this document and giving it to others and the use or communication of the contents thereof, are forbidden without express authority. Contravention of this restriction will result in a liability to the payment of damages. All rights are reserved in the event of the grant of patent or registration of a utility model or design. This document is the subject of copyright.