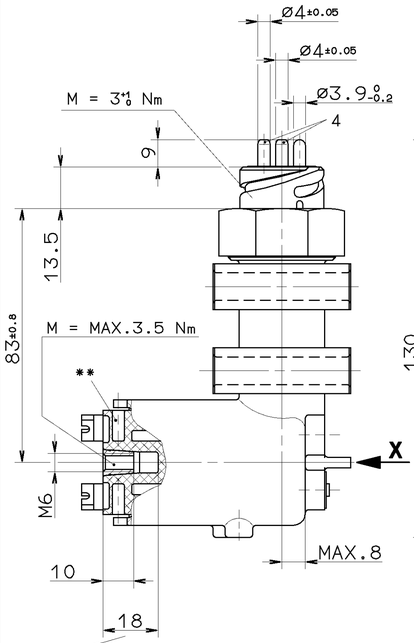

MAX. SCREWING DEPTH
MAX. EINSCHRAUBTIEFE
PROFONDEUR VISSEE MAX.
PROFONDITA MAX.D'AVVITAMENTO

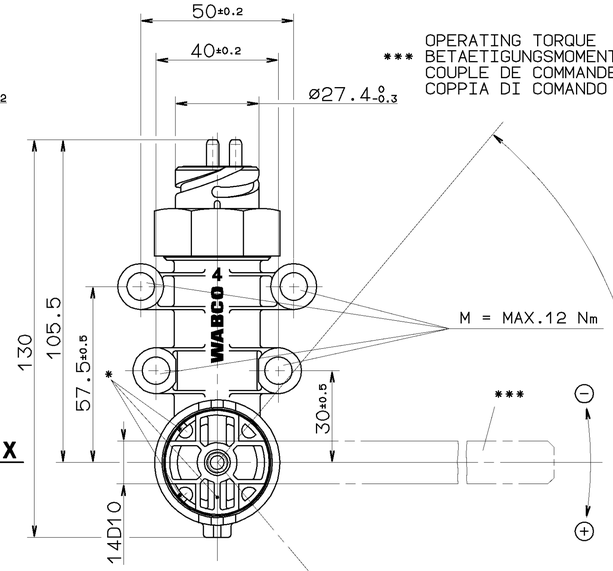

*** OPERATING TORQUE
BETAETIGUNGSMOMENT
COUPLE DE COMMANDE
COPPIA DI COMANDO
M = CA.1 Nm
(E)

**** OPERATING RANGE
ARBEITSBEREICH
PLAGE DE TRAVAIL
ZONA DI LAVORO

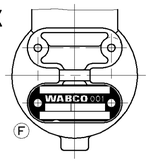

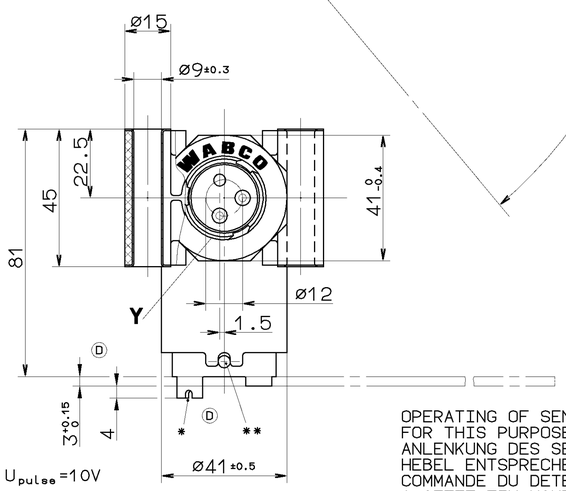

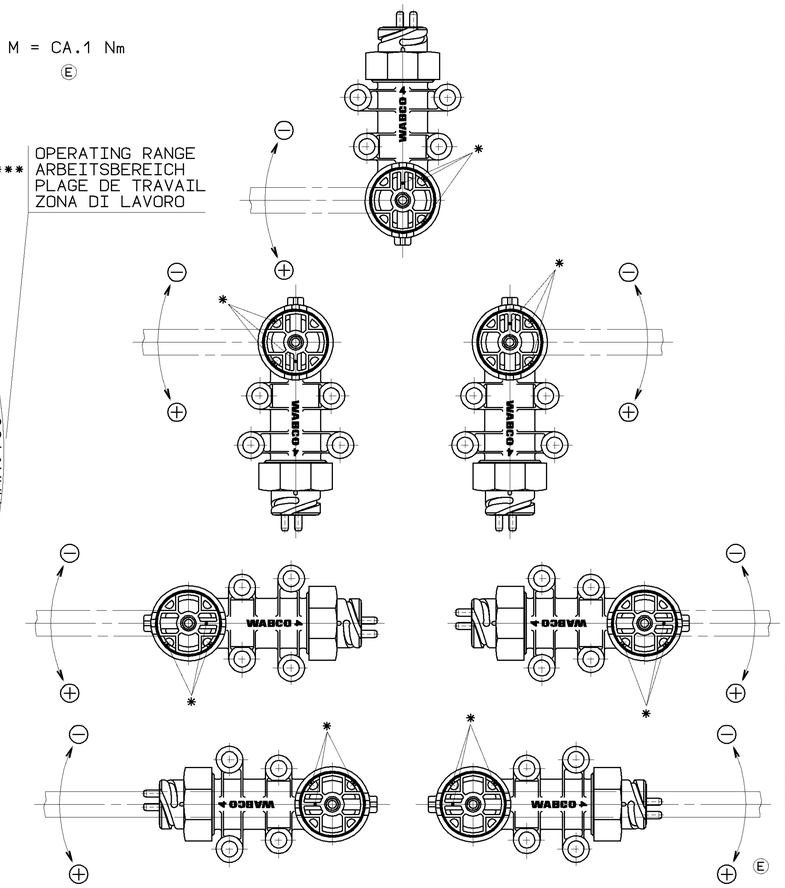

MEASURING PRINCIPLE MESSPRINZIP PRINCIPE DE MESURE PRINCIPIO DI MISURA	INDUCTIVE INDUKTIV INDUCTIF INDUTTIVO
SUPPLY VOLTAGE SPEISESPANNUNG TENSION D'ALIMENTATION TENSIONE D'ALIMENTAZIONE	PULSE IMPULS 5...15 V DC IMPULSION IMPULSO
CURRENT CONSUMPTION STROMAUFNAHME CONSOMMATION DE COURANT ASSORBIMENTO DI CORRENTE	MAX.100 mA
THERMAL RANGE OF APPLICATION UNDER NORMAL AMBIANT CONDITIONS THERM.ANWENDUNGSBEREICH UNTER NORMALEN UMGEBUNGSBEDINGUNGEN PLAGE DE TEMPERATURES SOUS DES CONDITIONS AMBIANTES NORMALES CAMPO D'APPLICAZIONE TERMICA NELLE NORMALI CONDIZIONI AMBIENTALI	-40° ...+80°
SHORT TIME HEAT RESISTANCE KURZZEITIGE WAERMEBESTAENDIGKEIT RESISTANCE THERMIQUE TEMPORAIRE RESISTENZA TERMICA PER BREVE PERIODO	110°C FOR MAX.1h 110°C FUER MAX.1h 110°C POUR 1h MAX. 110°C PER 1h MAX.
MAINTENANCE REQUIREMENTS WARTUNGSANFORDERUNGEN ENTRETIEN MANUTENZIONE	NONE KEINE NON NON
INSTALLATION LIMITATIONS EINBAUBESCHRAENKUNGEN RESTRICTIONS D'INSTALLATION LIMITAZIONE DI MONTAGGIO	NONE KEINE NON NON
AMBIENT MEDIUM UMGEBUNGSMEDIUM FLUIDE AMBIANTE FLUIDO AMBIENTE	AIR (WATER-,OIL AND DUST CONTAINING) LUFT (WASSER-,OEL-UND STAUBHALTIG) AIR (CHARGE D'EAU,D'HUILE ET DE POUSSIERE) ARIA (ACQUOSO,OLEIFERO E POLVEROSO)
TYPE OF PROTECTION ACC. TO DIN 40050: SCHUTZART NACH DIN 40050 MODE DE PROTECTION SUIVANT DIN 40050: TIPO DI PROTEZIONE SECONDO DIN 40050:	COMPLETE DEVICE KOMPLETTES GERAET APPAREIL COMPLET APPARECCHIO COMPLETO IP 6K9K
(E) : ELECTRICAL CONNECTION WITH INSTALLED PLUG : ELEKTRISCHER ANSCHLUSS MIT MONTIERTEMTEM STECKER : CONNEXION ELECTRIQUE AVEC MONTE DE FICHE : CONNESSIONE ELETTRICO CON MONTATO DI SPINA	IP 6K7

NOMINAL CHARACTERISTIC
CURVE FOR:
NENNKENNLINIE FUER:
COURBE CARACTERISTIQUE
NOMINALE POUR:
CURVA CARATTERISTICA
NOMINALE PER:

U_{pulse} =10V
I_{const} =45mA
T=25° C
****

WITH TESTING DEVICE:
MIT PRUEFGERAET: 446 102 001 0
AVEC APPAREIL A ESSAYER:
CON APPARECCHIO DI PROVA:

THE CHARACTERISTIC AND THE WORKING RANGE ARE A FUNCTION OF U_{pulse} AND I_{const}
**** KENNLINIE UND ARBEITSBEREICH SIND FUNKTION VON U_{pulse} UND I_{const}
LA CARACTERISTIQUE ET LA PLAGE DE TRAVAIL VARIENT EN FUNCTION DE U_{pulse} ET I_{const}
LA CARATTERISTICA E IL CAMPO DI LAVORO CAMBIANO IN FUNZIONE DI U_{pulse} E I_{const}

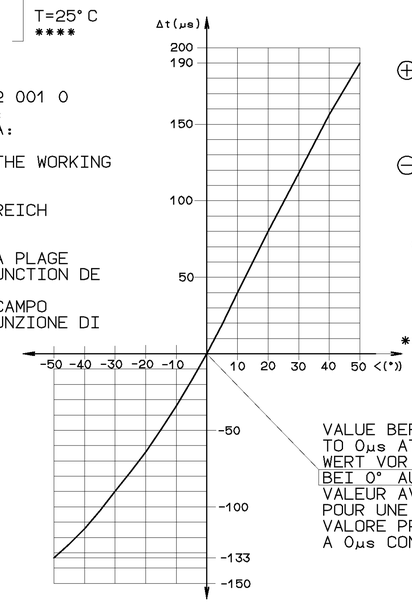

VALUE BEFORE CALIBRATION
TO 0µs AT 0° DEFLECTION:
WERT VOR KALIBRIERUNG AUF 0µs
BEI 0° AUSLENKUNG: 207±27µs
VALEUR AVANT CALIBRAGE A 0µs
POUR UNE DEFLEXION DE 0° :
VALORE PRIMA DELLA CALIBRATURA
A 0µs CON UNA DEVIAZIONE DI 0° :

OPERATING OF SENSOR IS POSSIBLE FROM FOUR SIDES
FOR THIS PURPOSE INSTALL RESPEC. TURN LEVER
ANLENKUNG DES SENSORS VIERSEITIG MOEGLICH
HEBEL ENTSPRECHEND MONTIEREN B.Z.W. UMSCHWENKEN
COMMANDE DU DETECTEUR EST POSSIBLE DE QUATRE COTES
A CETTE FIN,MONTEZ RESP.TOURNEZ LE LEVIER
IL COMANDO DEL SENSORE E POSSIBILE DEI QUATTRO LATI
MONTARE RISP ORIENTARE LA LEVA CORRISPONDMENTE

⊕ INDUCTANCE INCREASES (BODY IS LIFTED)
INDUKTIVITAET STEIGT (AUFBAU WIRD GEHOBEN)
INDUCTANCE AUGMENTE (CAROSSERIE EST LEVEE)
INDUTTIVITA AUMENTA (CARROZZERIA E ELEVATA)

⊖ INDUCTANCE DECREASES (BODY IS LOWERED)
INDUKTIVITAET SINKT (AUFBAU WIRD GESENKT)
INDUCTANCE DIMINUE (CAROSSERIE EST ABAISSEE)
INDUTTIVITA DIMINUISCE (CARROZZERIA E ABBASSATA)

* OBSERVE THE POSITION OF THE RIBS TO THE LEVER!
ZUORDNUNG DER RIPPEN ZUM HEBEL ZU BEACHTEN!
OBSERVEZ LA POSITION DES NERVURES PAR RAPPORT AU LEVIER
RISPETTARE LA POSIZIONE DEGLI NERVATURE A LEVA!

** FIXING OF THE SENSOR IN CENTRAL POSITION BY MEANS OF MANDREL Ø4h8
FIXIERUNG DES SENSORS IN MITTELSTELLUNG MITTELS DORN Ø4h8
FIXATION DU DETECTEUR EN POSITION CENTRALE AU MOYEN DU BOULON Ø4h8
FISSAGGIO DEL SENSORE IN POSIZIONE MEDIA PER LA SPINA Ø4h8

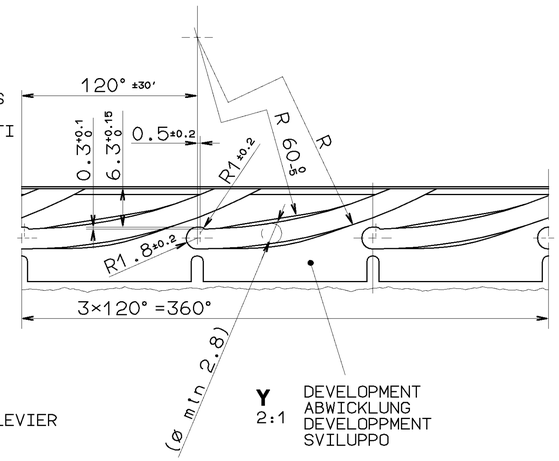

Y 2:1 DEVELOPMENT
ABWICKLUNG
DEVELOPPMENT
SVILUPPO

CABLE BETWEEN SENSOR AND ELECTRONIC CONTROL UNIT (ECU)
KABEL ZWISCHEN SENSOR UND ELEKTRONIK
CABLE ENTRE DETECTEUR ET ELECTRONIQUE
DEL CAVO TRA SENSORE E CENTRALINA ELETTRONICA

LENGTH LAENGE: MAX.15m (C) LUNGHEZZA ESPANDA	WIRE CROSS SECTION ADERQUERSCHNITT: ≥1mm² (C) FIL VUE EN COUPE FILO SEZIONATO

4 ELECTRIC TERMINAL
ELEKTRISCHER ANSCHLUSS
BORNE ELECTRIQUE
MORSETTO ELETTRICO

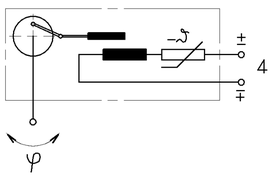

GENERAL SPECIFICATION: JED-334					
FURTHER TECHNICAL DATA:					
DOC. CODE:		SHEET:		TO	
GENERAL TOLERANCES					
CLASS 1)	RANGE OF NOMINAL DIMENSIONS (± mm) ≤50	>50 ≤180	>180 ≤400	>400	
FINE	0,5	1,0	1,5	2,0	
MEDIUM	1,0	2,0	3,0	4,0	± 3°
COARSE	× 2,0	3,5	5,0	6,5	
TAPPED HOLES ACC. ISO 4039 / JED-152					
1) TOLERANCE CLASS APPLIED CROSSMARKED					

DCN-NO.	REV.	DATE
061241	1×F	98-01-19
060447	3×E	96-11-22
048434	2×D	92-04-15
038966	2×C	90-11-02
037594	B	90-02-13

CADAM-DRAWING COPYRIGHT

DATE	SIGNATURE
DRAWN: 90-02-13	ZAHNOW
CHECKED: 90-02-13	GEIGER
STANDARDIZATION: 90-02-13	PANTZER

WABCO

DISTANCE SENSOR
WEGSENSOR
CAPTEUR DE DEPLACEMENT
SENSORE DI PROSSIMITA

MASS	SCALE	PRODUCT IDENTIFICATION NO.	DOC. CODE	SHEET
0.2 KG	1:1	441 050 006 0	605	1/1
SIZE A 1	T.R.I. 140		SHAPE CODE	REPLACEMENT FOR 441 050 006 0 OF 88-07-18

100mm

EXPERT CODE 7 4 5

PRODUCT TYPE

TOUTE COMMUNICATION OU REPRODUCTION DE CE DOCUMENT, TOUTE EXPLOITATION OU COMMUNICATION DE SON CONTENU NE SONT PAS AUTORISES SAUF AUTORISATION ECRITE. TOUS DROITS DE PROPRIETE INDUSTRIELLE ET DROITS D'AUTEUR SONT RESERVES.
NON È PERMESSO CONSEGNARE A TERZI O RIPRODURRE QUESTO DOCUMENTO, NE UTILIZZARE IL CONTENUTO O RENDERLO COMUNQUE PUBBLICO SENZA AUTORIZZAZIONE SCRITTA. TUTTI I DIRITTI DI PROPRIETÀ INDUSTRIALE E DI AUTORE SONO RISERVATI.
NOT TO BE GIVEN TO THIRD PARTIES OR REPRODUCED, AND GIVING IT TO OTHERS AND THE USE OF COMMUNICATION OF THE CONTENTS THEREOF, ARE NOT PERMITTED WITHOUT AUTHORIZATION. ALL INDUSTRIAL PROPERTY RIGHTS AND COPYRIGHTS ARE RESERVED.
TOUTE COMMUNICATION OU REPRODUCTION DE CE DOCUMENT, TOUTE EXPLOITATION OU COMMUNICATION DE SON CONTENU NE SONT PAS AUTORISES SAUF AUTORISATION ECRITE. TOUS DROITS DE PROPRIETE INDUSTRIELLE ET DROITS D'AUTEUR SONT RESERVES.
NON È PERMESSO CONSEGNARE A TERZI O RIPRODURRE QUESTO DOCUMENTO, NE UTILIZZARE IL CONTENUTO O RENDERLO COMUNQUE PUBBLICO SENZA AUTORIZZAZIONE SCRITTA. TUTTI I DIRITTI DI PROPRIETÀ INDUSTRIALE E DI AUTORE SONO RISERVATI.
NOT TO BE GIVEN TO THIRD PARTIES OR REPRODUCED, AND GIVING IT TO OTHERS AND THE USE OF COMMUNICATION OF THE CONTENTS THEREOF, ARE NOT PERMITTED WITHOUT AUTHORIZATION. ALL INDUSTRIAL PROPERTY RIGHTS AND COPYRIGHTS ARE RESERVED.